Det säger bara Click!
Det sier bare Click!
Det siger bare Click!
Klikkaa itsellesi keittiö!

epoq

Ⓢ Snart har du förverkligat en dröm!

Tack för att vi har fått förtroendet att leverera ditt nya kök. Genom att studera innehållet i denna bok kommer monteringen att bli enklare. För varje typ av skåp finns en monteringsinstruktion, och delarna till ert kök är tydligt märkta med etiketter. Samma märkning finner ni i denna handbok så att ni kan lägga upp arbetet på ett effektivt sätt. Ett bra tips är att sortera varje typ av skåp och fronter så får ni en bra överblick över det fortsatta arbetet. Hela monteringen kan utföras med vanliga handverktyg som ni säkert redan har hemma.
Lycka till och grattis till ditt nya kök!

Leveranskontroll

Kontrollera godset vid leverans, ange direkt på fraktsedeln om någon transportförpackning visar tecken på skada.
Bänkskivor ska alltid packas upp och kontrolleras i samband med leverans. Kontrollera att mått, rakhet och utseende stämmer överens med beställningen samt att skivan inte har någon dold transportskada. Alla skivor kontrolleras på fabrik före leverans. Bänkskivor bör monteras omgående, dock senast 8 dagar efter leverans. Om detta inte är möjligt ska de förvaras enligt rekommendationerna för lagring. Skador så som repor, slagmärken eller avskavningar måste anmälas innan monteringen påbörjas för att inte betraktas som monteringsskador och därmed inte omfattas av reklamationsrätten.

Lagring

Epoqs produkter ska lagras i normalt inomhusklimat vid 18-25°C temperatur och en relativ luftfuktighet på 40-60%.
Särskilt bänkskivor är känsliga för felaktiga lagringsförhållanden. Om bänkskivan inte kan monteras direkt i samband med leverans ska den förvaras plant och lufttätt i sitt originalemballage. Undvik att placera bänkskivor nära värmekällor så som element eller i direkt solljus Skivan får inte placeras direkt på golvet utan måste läggs på mellanliggande luftningsribbor, minst 7 cm höga och med maximalt 50 cm delning mellan varje ribba. Det underliggande golvet måste vara helt torrt eller skyddas med en mellanliggande ångspärr, detta är särskilt viktigt för betonggolv. Om en skiva förvaras felaktigt kan detta leda till att den böjs vilken kan försvåra eller förhindra en korrekt montering.

Var försiktig vid hantering och transport. Bär alltid bänkskivorna vertikalt med kanten nedåt och spänn fast den ordentligt vid transport.

DK Snart har du gjort en drøm til virkelighed!

Vi er glade for at kunne levere dit nye køkken.
Efter gennemlæsning af denne bog gennemføres monteringen lettere.
Til hver enkelt skabstype findes der en monteringsvejledning, og de enkelte dele til køkkenet er tydeligt mærket med etiketter.
Samme mærkning findes i denne håndbog, så det er muligt at tilrettelægge arbejdet på en effektiv måde. Et godt tip er at sortere hver enkelt type skab og låger, så der bliver overblik over og system i monteringsarbejdet.
Hele monteringen kan udføres med almindelige håndværktøjer, som normalt findes i ethvert hjem.
Held og lykke og tillykke med det nye køkken!

Kontrol af det leverede

Kontrollér godset ved leveringen – angiv straks på fragtbrevet, hvis eventuel transportemballage viser tegn på beskadigelse.
Bordplader skal altid pakkes ud og kontrolleres ved modtagelsen af leverancen. Kontrollér, at mål, rethed og udseende stemmer overens med bestillingen og at pladen ikke har eventuelle skjulte transportskader. Alle bordplader kontrolleres på fabrikken inden levering. Bordplader bør monteres så hurtigt som muligt – senest 8 dage efter modtagelsen af leverancen. Er dette ikke muligt, skal de opbevares i henhold til vejledningen for opbevaring. Skader som f.eks. ridser, slagmærker eller afskrabninger, skal anmeldes inden monteringen påbegyndes, så de ikke kan betragtes som monteringsskader og dermed ikke er omfattet af reklamationsretten.

Opbevaring

Epoqs produkter skal opbevares ved normale indendørstemperaturer på 18-25 °C og en relativ luftfugtighed på 40-60 %. . Specielt bordplader er følsomme over for forkerte opbevaringsforhold. Hvis bordpladen ikke kan monteres umiddelbart efter modtagelsen af leverancen, skal den opbevares plant og lufttæt i originalemballagen. Undgå at placere bordplader nær varmekilder som f.eks. radiatorer, ovne o.l. eller i direkte sollys. Pladen må ikke placeres direkte på gulvet, men skal lægges på mindst 7 cm høje lægtestykker af hensyn til ventilation og med maks. 50 cm mellem lægtestykkerne. Det underliggende gulv skal være helt tørt eller beskyttes med en mellemliggende dampspærre; dette er specielt vigtigt ved betongulve. Hvis en plade opbevares forkert, kan det medføre, at den vrider sig, hvilket kan vanskeliggøre eller umuliggøre korrekt montering.

Vær forsigtig ved håndtering og transport. Bær altid bordpladen lodret på langs med kanten nedad og spænd den solidt fast under transport.

NO Snart har du gjort en drøm til virkelighet!

Takk for vi har fått tillit til å levere ditt nye kjøkken.

Monteringen blir enklere hvis du studerer innholdet i denne boken. For hver type skap er det en monteringsanvisning, og delene til kjøkkenet ditt er tydelig merket med etiketter. Samme merking finner du i denne håndboken, slik at du kan legge opp arbeidet på en effektiv måte. Et godt tips er å sortere hver type skap og fronter slik at du får et godt overblikk over det videre arbeidet.

Hele monteringen kan utføres med vanlig håndverktøy som du sikkert allerede har i hus.

Lykke til og gratulerer med ditt nye kjøkken!

Leveransekontroll

Kontroller godset ved levering, oppgi omgående på fraktseddelen dersom noe transportemballasje viser tegn til skade.

Benkeplater skal alltid pakkes ut og kontrolleres i forbindelse med levering. Kontroller at mål, retthet og utseende stemmer overens med bestillingen, samt at platen ikke har noen skjult transportskade. Alle plater kontrolleres på fabrikk før levering. Benkeplater bør monteres omgående, dog senest 8 dager etter levering. Hvis dette ikke er mulig, skal de oppbevares i henhold til anbefalingene for lagring. Skader som riper, slagmerker eller avskrapninger må anmeldes før monteringen påbegynnes for ikke å bli betraktet som monteringsskader og dermed ikke omfattes av reklamasjonsretten.

Lagring

Epoqs produkter skal lagres i normalt inneklima ved 18–25 °C og en relativ luftfuktighet på 40–60 %.

Spesielt benkeplater er følsomme for feilaktige lagringsforhold. Hvis benkeplaten ikke kan monteres omgående i forbindelse med legering, skal den oppbevares plant og lufttett i originalemballasjen. Unngå å plassere benkeplater nær varmekilder som varmeovner eller i direkte sollys. Platen må ikke plasseres rett på gulvet, men legges på mellomliggende luftribber, minst 7 cm høye og med maksimalt 50 cm avstand mellom hver ribbe. Det underliggende gulvet må være helt tørt eller beskyttes med en mellomliggende fuktsperre, dette er spesielt viktig for betonggulv. Hvis en plate oppbevares galt, kan dette føre til at den bøyes, noe som kan vanskeliggjøre eller hindre en korrekt montering.

Vær forsiktig ved håndtering og transport. Bær alltid benkeplatene vertikalt med kanten ned og spenn den ordentlig fast ved transport.

FI Unelmasi on pian totta!

Kiitos, että olet hankkinut uuden keittiösi meiltä.

Asennustyöt sujuvat helposti, kun perehdyt tähän oppaaseen huolellisesti. Opas sisältää ohjeet jokaisen kaappityypin asentamiseen, ja sinun keittiöösi tulevat kaapit on merkitty selvästi pakkauksen etikettiin. Samat merkinnät löytyvät tästä oppaasta, ja siksi työ on helppo suorittaa tehokkaasti. Suosittelemme, että lajittelet eri kaappi- ja etulevytyypit niin, että saat hyvän yleiskuvan työn kulusta.

Asennukseen tarvitaan vain tavallisia käsityökaluja, jotka löytyvät useimmista kodeista jo valmiiksi.

Onnittelemme uuden keittiösi johdosta!

Toimituksen tarkastaminen

Tarkasta toimitetut tuotteet heti ja merkitse rahtikirjan saman tien, mikäli jossakin pakkauksessa on merkkejä vahingoista.

Kansilevyt on aina purettava pakkauksesta ja tarkastettava vastaanoton yhteydessä. Tarkasta, että mitat, suoruus ja ulkonäkö vastaa tilausta ja ettei levyssä ole piileviä kuljetusvaurioita. Kaikki levyt tarkastetaan tehtaalla ennen luovutusta. Kansilevyt on asennettava välittömästi, viimeistään 8 päivää niiden vastaanottamisen jälkeen. Mikäli tämä ei ole mahdollista, niitä on säilytettävä varastointiohjeiden mukaisesti. Kaikki vauriot, kuten naarmut, iskujäljet ja hankaumat, on ilmoitettava ennen asentamisen aloittamista, muutoin niitä pidetään asennuksessa syntyneinä vaurioina, jotka eivät kuulu reklamointioikeuden piiriin.

Varastointi

Epoqin tuotteet on varastoitava sisätilassa, jonka lämpötila on 18-25 °C ja suhteellinen ilmankosteus on 40-60 %.

Varsinkin työtasot kärsivät helposti vääristä varastointiolosuhteista. Mikäli työtasoja ei voida asentaa heti niiden saavuttua, ne on asetettava tasaiselle alustalle ja pidettävä alkuperäisessä ilmatiiviissä pakkauksessaan. Älä sijoita työtasoja lämmönlähteiden, esimerkiksi pattereiden, lähelle tai suoraan auringonpaisteeseen. Levyjä ei saa asettaa suoraan lattialle, vaan niiden alle on sijoitettava ilmanvaihdon takaavat rimat, joiden korkeus on vähintään 7 cm. Rimojen välinen etäisyys saa olla enintään 50 cm. Alla olevan lattian on oltava täysin kuiva, tai sen päälle on sijoitettava höyrysulku. Tämä koskee erityisesti betonilattioita. Mikäli työtasoja säilytetään väärin, ne voivat taipua ja niiden asentaminen voi olla sen jälkeen vaikeaa tai jota mahdotonta.

Ole varovainen niiden käsittelyssä ja siirtämisessä. Kanna työtasoja aina pystysuorassa reuna alaspäin, ja kiinnitä ne hyvin kuljettamisen ajaksi.

Förarbete / Forarbejde / Forarbeid / Valmistelu

S Förutsättningen för ett bra resultat är ett bra förarbete. Tak, väggar och golv ska vara spacklade och målade eller tapetserade. Golvet ska vara färdigt, liksom fasta installationer av el och vatten (gjorda av en fackman).

DK Forudsætningen for et godt resultat er et godt forarbejde. Loft, vægge og gulv skal være spartlede og malede eller tapetserede. Gulvet skal være færdigt ligesom de faste installationer for el og vand (udføres af en fagmand).

NO Forutsetningen for et godt resultat er et godt forarbeid. Tak, vegger og gulv skal være sparklet og malt eller tapetsert. Gulvet skal være ferdig, akkurat som faste installasjoner av elektrisitet og vann (utført av fagfolk).

FI Hyvä lopputulos edellyttää hyvää valmistelua. Katon, seinien ja lattioiden tulee olla tasoitettuja ja maalattuja tai tapetoituja. Lattian tulee olla valmis, samoin kiinteiden sähkö- ja vesiliitäntöjen (käytä aina ammattilaista).

S
1. Riv ut det gamla köket. Försiktigt, akta väggar och golv!
2. Gör ändringar i el-, vvs- och gasinstallationerna vid behov.
3. Förbered väggar och golv. Laga hål och ojämnheter, och måla/tapetsera väggarna. Lägg golv.
4. Mät ut var skåpen ska monteras.

DK
1. Tag det gamle køkken ud. Forsigtig! Pas på vægge og gulv!
2. Ændringer i el-, VVS- og evt. gasinstallationer udføres efter behov.
3. Forbered vægge og gulv. Huller og ujævnheder udbedres, væggene males eller tapetseres. Læg gulv.
4. Mål op hvor skabene skal monteres.

NO
1. Riv ut det gamle kjøkkenet. Forsiktig med vegger og gulv!
2. Gjør endringer i elektro-, vvs- og gassinstallasjoner ved behov.
3. Forbered vegger og gulv. Reparer hull og ujevnheter, og mal/tapetser veggene. Legg gulv.
4. Ta mål hvor skapene skal monteres.

FI
1. Pura vanha keittiö. Ole varovainen, varo seiniä ja lattiaa!
2. Teetä tarvittavat sähkö-, lvi- ja kaasuasennukset.
3. Valmistele seinät ja lattia. Korjaa reiät ja epätasaisuudet, maalaa tai tapetoi seinät. Asenna pintalattia.
4. Mittaa kaappien asennuskohdat.

Sortera / Foretag sorteringen / Sortere / Lajittelu

S Använd de fria väggytorna till att sortera och ställa upp alla delar efter typ och storlek. Väggskåp på ett ställe, bänkskåp på ett annat ställe och högskåp på ett tredje ställe o.s.v. Du sparar massor av tid på att organisera upp delarna redan från början istället för att leta i olika högar varje gång du ska montera en del!

DK Brug de frie vægflader til at sortere og stille alle dele op ad efter type og størrelse. Vægskabe på et sted, underskabe på et andet sted og højskabe på et tredje sted osv. Du sparer masser af tid på at organisere delene allerede fra begyndelsen i stedet for at lede i forskellige stabler, hver gang du skal montere en del!

NO Bruk de frie veggflatene til å sortere og plassere ut alle deler etter type og størrelse. Veggskap på en plass, benkeskap på en annen høyskap på en tredje o.s.v. Du sparer mye tid på å organisere delene allerede fra begynnelsen, i stedet for å lete på forskjellige steder hver gang du skal montere en del.

FI Käytä vapaita seinäpintoja kaikkien osien lajitteluun tyypin ja koon mukaan. Sijoita seinäkaapit yhteen paikkaan, pöytäkaapit toiseen, korkeat kaapit kolmanteen jne. Säästät todella paljon aikaa kun järjestelet osat heti alussa sen sijaan, että etsisit tarvitsemaasi eri kasoista jokaisen kaapin kohdalla!

De olika stegen / De forskellige trin / De ulike trinnene / Työvaiheet

S För att underlätta monteringen är det viktigt att arbeta systematiskt. Montera och sätt upp alla stommar innan du börjar med inredning, dörrar och beslag. På så sätt sparar du tid och energi samtidigt som du minimerar risken för misstag. Dela upp arbetet i ett antal steg på följande sätt:

DK For at lette monteringen er det vigtigt at arbejde systematisk. Montér og sæt alle skabskorpus' op, inden du begynder at indrette dem og montere døre og beslag. På den måde sparer du tid og kræfter samtidigt med, at du minimerer risikoen for fejltagelser. Del arbejdet op i et antal trin på følgende måde:

NO For å gjøre monteringen så enkel som mulig er det viktig å arbeide systematisk. Monter og sett opp alle skrog før du begynner med innredning, dører og beslag. På den måten sparer du tid og energi samtidig som du minimerer risikoen for å gjøre feil. Del opp arbeidet i følgende punkter:

FI Asennus sujuu paljon helpommin, kun työskentelet järjestelmällisesti. Kokoa ja asenna kaikki rungot ennen kuin aloitat sisäosien, ovien ja helojen asentamisen. Työjärjestys säästää aikaa ja energiaa, ja samalla virheiden vaara vähentyy. Jaa työt eri vaiheisiin alla olevan mukaisesti:

S
1. Förarbete
2. Sortering
3. Montering av skåp
4. Uppsättning av väggskåp och överskåp
5. Uppsättning av högskåp och bänkskåp
6. Montering av bänkskivor
7. Montering av inredning
8. Montering av dörrar, lister och beslag
9. Njut av hur fint det blir

DK
1. Forarbejde
2. Sortering
3. Montering af skabe
4. Opsætning af vægskabe og overskabe
5. Opsætning af højskabe og underskabe
6. Montering af bordplader
7. Montering af indretning
8. Montering af låger/døre, lister og beslag
9. Glæd dig over hvor fint det bliver

NO
1. Forarbeid
2. Sortering
3. Montering av skap
4. Oppsetting av veggskap og overskap
5. Oppsetting av høyskap og benkeskap
6. Montering av benkeplater
7. Montering av innredning
8. Montering av dører, lister og beslag
9. Beundre resultatet

FI
1. Valmistelu
2. Lajittelu
3. Kaappien kokoaminen
4. Seinä- ja yläkaappien asentaminen
5. Korkeiden kaappien ja pöytäkaappien asentaminen
6. Pöytätasojen asentaminen
7. Sisäosien asentaminen
8. Ovien, listojen ja helojen asentaminen
9. Nauti työsi lopputuloksesta

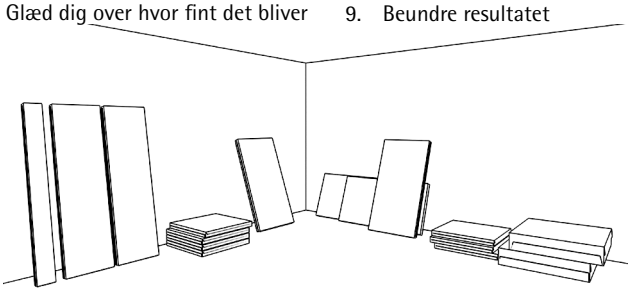

Monteringsordning / Monteringsrækkefølge / Asennusjärjestys

S Arbeta som proffsen och börja med väggskåpen. Det är lättare att mäta exakt och komma åt på väggen med borr och skruvdragare innan bänkskåp och högskåp är på plats. När väggskåpens stommar sitter där de ska kan du sätta igång med de andra skåpstommarna. Därefter är det dags för bänkskivor och diskbänken med blandare.

Nu kommer det som sätter din personliga prägel på köket: dörrar, socklar, lister, knoppar och handtag. Även här är det klokt att vara systematisk. Montera alla dörrar i ett svep, ta alla lister på en gång och skruva fast alla handtag i en följd. Du får snabbt upp rutinen, du minns måtten och allt blir rätt redan från början!

För VVS- och elarbeten rekommenderas att de utförs av behörig fackman.

För fasta installationer krävs att de utförs av en behörig fackman.

NO Gjør som proffene og begynn med veggskapene. Det er lettere å måle nøyaktig og komme til på veggen med drillen før benkeskap og høyskap er på plass. Når skrogene til veggskapene sitter der de skal, kan du sette i gang med de andre skapskrogene. Deretter er det tid for benkeplater og oppvaskbenk med blandebatteri.

Og så kommer det som setter ditt personlige preg på kjøkkenet: dører, sokler, lister, knotter og håndtak. Selv her er det lurt å være systematisk. Monter alle dører en etter en, ta alle lister etter hverandre, og skru fast alle håndtak under ett. Du får raskt opp rutinen, du husker målene, og alt blir riktig allerede fra starten av.

Kompetente fagfolk bør ta seg av alt vvs- og elektrikerarbeid.

Kompetente fagfolk skal utføre faste installasjoner.

DK Udfør arbejdet som de professionelle og begynd med vægskabene. Det er lettere at måle nøjagtigt op og komme til på væggen med boremaskine og skruemaskine, inden underskabe og højskabe er sat op. Når vægskabenes korpus er sat op på plads, kan du fortsætte med de andre skabskorpus. Derefter skal bordplader og køkkenvask med armatur monteres.

Nu kommer det, som sætter dit personlige præg på køkkenet: Døre, sokler, lister, knopper og håndtag. Også her er det praktisk at være systematisk. Montér alle døre først, tag alle lister på en gang og skru alle håndtag på i rækkefølge. Du finder hurtigt rutinen, du husker målene, og alt bliver korrekt fra begyndelsen!

Det anbefales at lade uddannede fagfolk udføre VVS- og og el-arbejdet.

For faste installationers vedkommende skal disse udføres af autoriserede fagfolk.

FI Työskentele ammattimiesten tapaan ja aloita seinäkaapeista. Mittaaminen on silloin helpompaa, ja pääset poran ja ruuvinvääntimen kanssa lähemmäksi seinää kun pöytäkaapit ja korkeat kaapit eivät vielä ole paikoillaan. Kun seinäkaappien rungot on asennettu, voit jatkaa muiden kaapinrunkojen asennuksella. Sen jälkeen on aika asentaa työtasot ja tiskipöytä hanoineen.

Sitten on vuorossa keittiön persoonallinen osa: ovet, sokkelit, listat, nupit ja kahvat. Myös niiden kanssa kannattaa toimia järjestelmällisesti. Asenna kaikki ovet kerralla, kiinnitä listat yksi toisensa jälkeen ja lisää vetimet jokaiseen kohtaan peräjälkeen. Työrutiini kehittyy nopeasti, opit muistamaan mitat ja kaikki tapahtuu oikein heti ensimmäisellä kerralla!

LVI- ja sähkötöihin suosittelemme ammattilaisen käyttämistä.

Kiinteiden järjestelmien asentamiseen tarvitaan aina ammattitaitoista asentajaa.

Tabellförklaring / Forklaring af tabeller / Tabellforklaring / Taulukkojen selitykset

S Tabellförklaring, ex. högskåp 233x40:
DK Tabelforklaring, eks. højskab 233x40:
NO Tabellforklaring, eks. høyskap 233x40:
FI Taulukkojen selitys, esim. korkea kaappi 233x40:

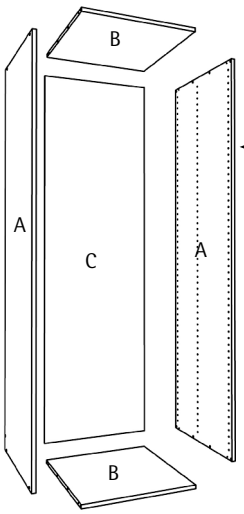

S Delar som ingår i skåpet, de finns även utsatta på sprängskissen som en visuell hjälp.

DK Dele, som indgår i skabet er også vist på eksplosionstegningen som visuel hjælp.

NO Deler som inngår i skapet er også å finne på den utvidete skissen til visuell hjelp.

FI Kaappiin kuuluvat osat, jotka on esitetty myös räjäytyskuvana, josta kokoonpano on helpompi hahmottaa.

S Här väljer du vilket skåp som skall monteras ihop. Delar som behövs till monteringen finner du i resp kolumn.

DK Her vælger du det skab, som skal samles. Dele, som skal anvendes til monteringen finder du i den tilhørende kolonne.

NO Her velger du hvilket skap som skal monteres. Delene som trengs til monteringen, finner du i respektive kolonne.

FI Tästä näet koottavan kaapin tunnisteen. Kokoamiseen tarvittavat osat näet ao. sarakkeesta.

S Antal av varje del som behövs/
DK Antal af hver del, som skal anvendes
NO Antall av hver del som trengs
FI Tarvittavien osien lukumäärä

	ANTAL/ ANTALL/ LKM	DEL/ OSA	Väggskåp horisontellt/ Vægskabe vandret/ Veggskap horisontalt/ seinäkaappi vaakasuoraan 92x40 E55609204002	Väggskåp horisontellt/ Vægskabe vandret/ Veggskap horisontalt/ seinäkaappi vaakasuoraan 70x40 E55506007002
	2	A	Gavel/Skabside/Sivuleya	Top-Botten/Top-Botten/ Topp-Bunn/ Kansi-Pohjalevy
	2	B	Top-Botten/Top-Botten/ Topp-Bunn/ DKansi-Pohjalevy Rygg/ Bagplade/ Selkälevy	Rygg/Bagplade/ Selkälevy Gavel/ Skabside/Sivuley
	1	C	Rygg/Bagplade/Selkälevy	Rygg/Bagplade/Selkälevy
	4	D	Regel/Lægte/Regel/Asennusprofiili	Regel/Lægte/Regel/Asennusprofiili

Bild av skåp (exempel) / Billede af et skab (eksempel) / Bilde på et eksempelskap. / Kuva esimerkkikaapista

Innehållsförteckning / Indholdsfortegnelse / Innholdsfortegnelse / Sisällysluettelo

S

Snart har du förverkligat en dröm 3
Innehållsförteckning 7
De olika stegen Förarbete 5
Förarbete Sortera 5
Sortera De olika stegen 5
Monteringsordning 6
Tabellförklaring 6

Monteringsanvisningar:
Hörnväggskåp 8
Väggskåp 10
Väggskåp horisontellt 12
Hörnbänkskåp 90 14
Bänkskåp/Hörnbänkskåp 120 16
Bänkskåp för ugn 18
Överskåp ovan kyl/frys 20
Skåp för tvättmaskin 22
Högskåp 24
Högskåp Inbyggnad 26
Demontera clickskåp 28
Sätt upp dina väggskåp 32

DK

Snart har du gjort en drøm til virkelighed! 3
Indholdsfortegnelse 7
Forarbejde 5
Sortering 5
forskellige trin 5
Monteringsrækkefølge 6
Forklaring af tabeller 6

Monteringsanvisninger:
Hjørnevægskabe 8
Vægskabe 10
Vægskabe vandret 12
Hjørneunderskabe 90 14
Underskabe/Hjørneunderskabe 120 16
Underskab til ovn 18
Overskabe over køleskab/fryser 20
Skab til vaskemaskine 22
Højskabe 24
Højskabe indbygning 26
Demonter clickskap 28
Opsætning af vægskab 32

NO

Snart har du gjort en drøm til virkelighet! 3
Innholdsfortegnelse 7
Forarbeid 5
Sortere 5
De ulike trinnene 5
Monteringsrekkefølge 6
Tabellforklaring 6

Monteringsanvisninger:
Hjørnevægskabe 8
Vægskabe 10
Vægskabe vandret 12
Hjørneunderskabe 90 14
Underskabe/Hjørneunderskabe 120 16
Underskab til ovn 18
Overskabe over køleskab/fryser 20
Skab til vaskemaskine 22
Højskabe 24
Højskabe indbygning 26
Demontere clickskap 28
Monter veggskapene dine 32

FI

Unelmasi on pian totta! 3
Sisällysluettelo 7
Työvaiheet 5
Valmistelu 5
Työkalusuositukset 5
Lajittelu 6
Asennusjärjestys 6

Kokoamisohjeet:
Kulmaseinäkaappi 8
Seinäkaappi 10
seinäkaappi vaakasuoraan 12
Kulmapöytäkaappi 90 14
Pöytäkaappi / Kulmapöytäkaappi 120 16
Pöytäkaappi uunia varten 18
Yläkaappi jää-/pakastekaapin yläpuolelle 20
Kaappi pesukone varten 22
Korkea kaappi 24
Kiinteä korkea kaappi 26
Click-kaappien purkaminen 28
Kaappien asentaminen 32

Hörnväggskåp/Hjørnevægskab/ Veggskap hjørne/ Kulmaseinäkaappi

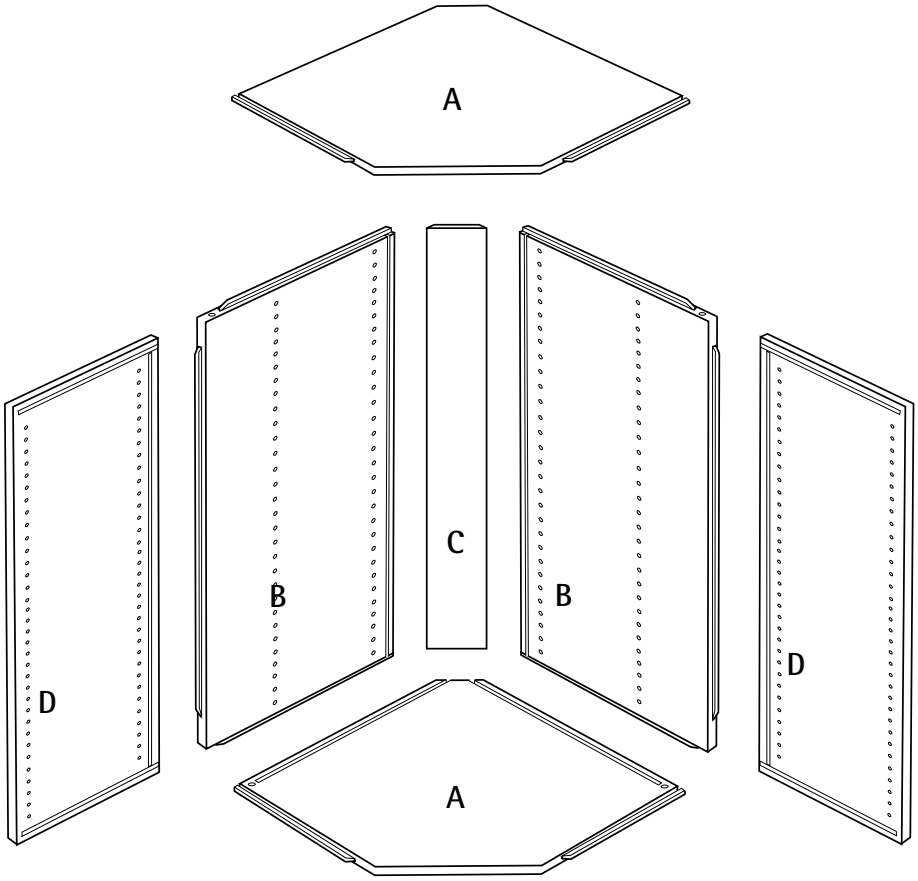

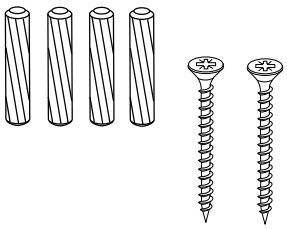

S OBS! Skruv för montering av stomme mot stomme. Ej väggmontering. Se sida 31.

DK OBS! Skruer for montering korpus mod korpus. Bemærk gælder ikke fastgørelse i væg. Se side 31

NO Obs! Skrue for montering i skrog mot skrog ikke for vegg. Se side 31

FI Huom! kiinnitysruuvi runko runkoa vastaan, ei tarkoitettu seinäkiinnitykselle. Katso sivu 31

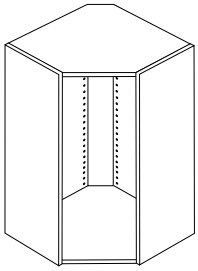

ANTAL/ ANTALL/ LKM	DEL/ OSA	Hörnväggskåp Hjørnevægskabe Veggskap hjørne Kulmaseinäkaappi 60x92 E55506009202	Hörnväggskåp Hjørnevægskabe Veggskap hjørne Kulmaseinäkaappi 60x70 E55506007002
2	A	Top-Botten/Top-Botten/ Topp-Bunn/ Kansi-Pohjalevy	Top-Botten/Top-Botten/ Topp-Bunn/ Kansi-Pohjalevy
2	B	Rygg/ Bagplade/ Selkälevy	Rygg/ Bagplade/ Selkälevy
1	C	Gavel/Skabside/Sivulevy	Gavel/Skabside/Sivulevy
2	D	Rygg/Bagplade/Selkälevy	Rygg/Bagplade/Selkälevy

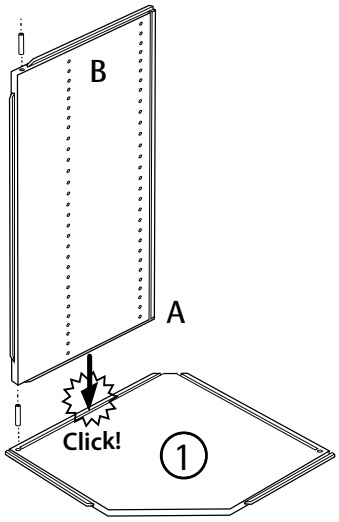
B
A
Click!
1

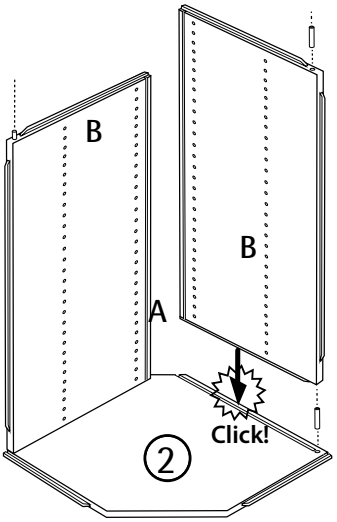
B
B
A
Click!
2

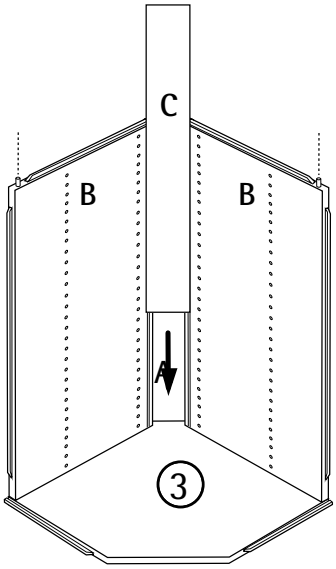
C
B
B
A
3

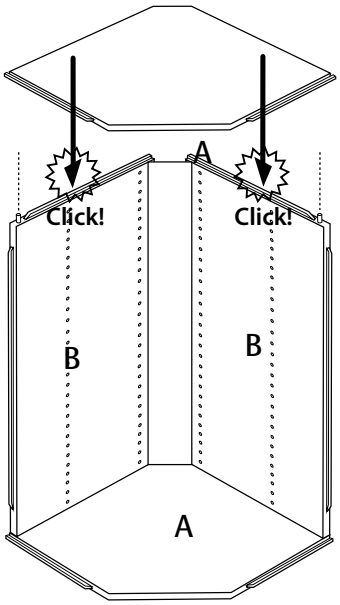
A
Click!
Click!
B
B
A
4

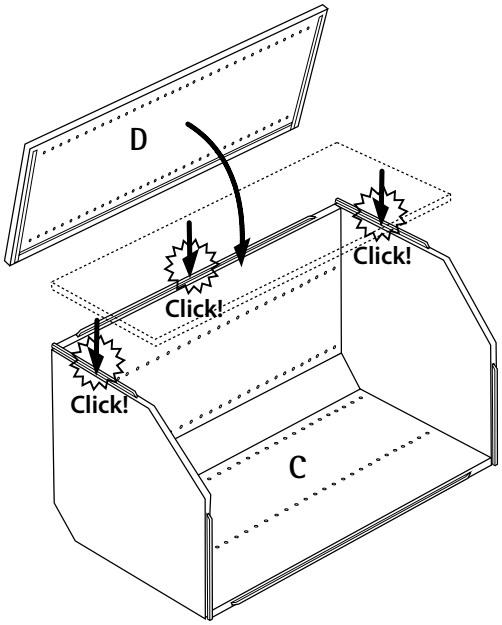
D
Click!
Click!
Click!
C
5

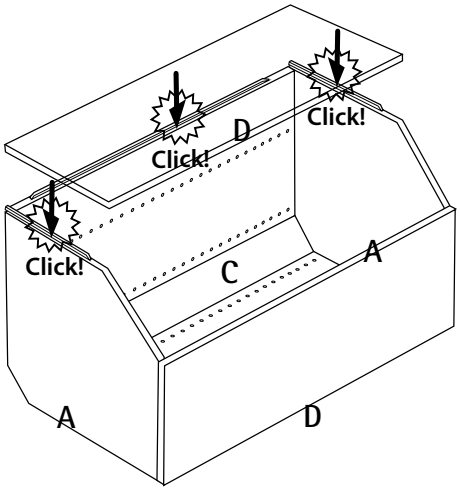
Click!
D
Click!
Click!
C
A
A
D
6

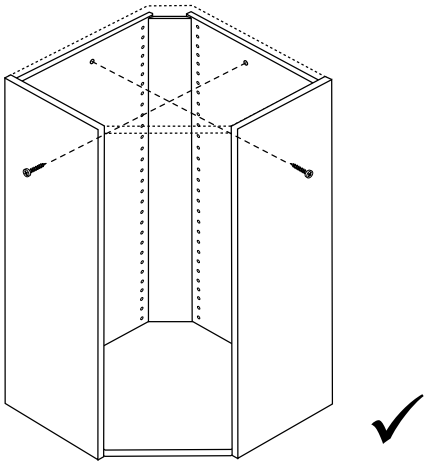

Väggskåp/Vægskab/ Veggskap/Kokoamisoh-Seinäkaappi

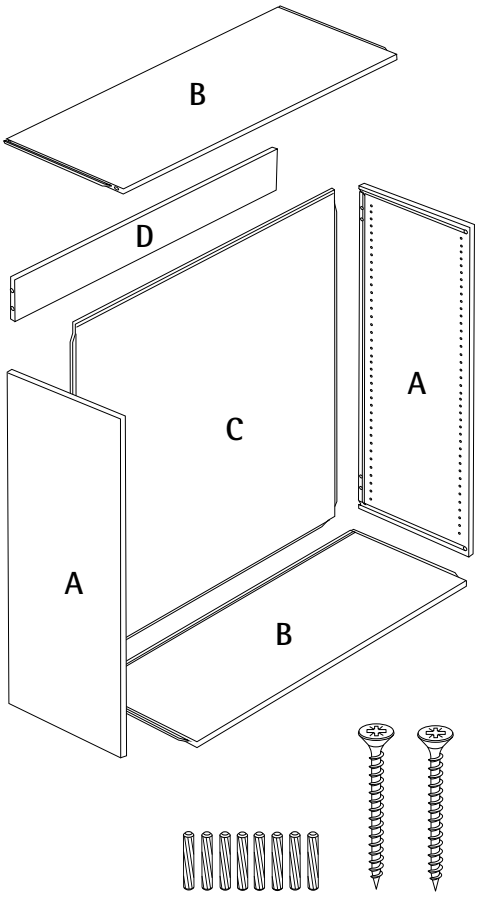

S OBS! Skruv för montering av stomme mot stomme. Ej väggmontering. Se sida 31.

DK OBS! Skruer for montering korpus mod korpus. Bemærk gælder ikke fastgørelse i væg. Se side 31

NO Obs! Skrue for montering i skrog mot skrog ikke for vegg. Se side 31

FI Huom! kiinnitysruuvi runko runkoa vastaan, ei tarkoitettu seinäkiinnitykselle. Katso sivu 31

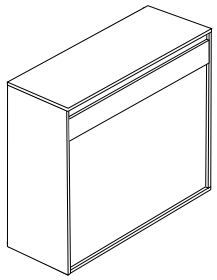

AN-TAL/ AN-TALL/ LKM	DEL/ OSA	Väggskåp/ Vægskab/ Veggskap/ Seinäkaappi 80x92 E55308009202	Väggskåp/ Vægskab/ Veggskap/ Seinäkaappi 80x70 E55308007002	Väggskåp/ Vægskab/ Veggskap/ Seinäkaappi 60x92 E55406009202	Väggskåp/ Vægskab/ Veggskap/ Seinäkaappi 60x70 E55306007002	Väggskåp/ Vægskab/ Veggskap/ Seinäkaappi 60x57 E55106005702	Väggskåp/ Vægskab/ Veggskap/ Seinäkaappi 60x35 E55106003502	Väggskåp/ Vægskab/ Veggskap/ Seinäkaappi 60x31 E55306003102	Väggskåp/ Vægskab/ Veggskap/ Seinäkaappi 50x92 E55405009202
2	A	Gavel/Skabside/ Sivulevy	Gavel/Skabside/ Sivulevy	Gavel/Skabside/ Sivulevy	Gavel/Skabside/ Sivulevy	Gavel/Skabside/ Sivulevy	Gavel/Skabside/ Sivulevy	Gavel/Skabside/ Sivulevy	Gavel/Skabside/ Sivulevy
2	B	Top-Botten/ Top-Bund/Topp-Bunn/Kansi-Pohjalevy	Top-Botten/ Top-Bund/Topp-Bunn/Kansi-Pohjalevy	Top-Botten/ Top-Bund/Topp-Bunn/Kansi-Pohjalevy	Top-Botten/ Top-Bund/Topp-Bunn/Kansi-Pohjalevy	Top-Botten/ Top-Bund/Topp-Bunn/Kansi-Pohjalevy	Top-Botten/ Top-Bund/Topp-Bunn/Kansi-Pohjalevy	Top-Botten/ Top-Bund/Topp-Bunn/Kansi-Pohjalevy	Top-Botten/ Top-Bund/Topp-Bunn/Kansi-Pohjalevy
1	C	Rygg/Bagplade/ Selkälevy	Rygg/Bagplade/ Selkälevy	Rygg/Bagplade/ Selkälevy	Rygg/Bagplade/ Selkälevy	Rygg/Bagplade/ Selkälevy	Rygg/Bagplade/ Selkälevy	Rygg/Bagplade/ Selkälevy	Rygg/Bagplade/ Selkälevy
1	Dq	Regel/Lægte/ Regel/Asennus-profiili	Regel/Lægte/ Regel/Asennus-profiili	Regel/Lægte/ Regel/Asennus-profiili	Regel/Lægte/ Regel/Asennus-profiili	Regel/Lægte/ Regel/Asennus-profiili	Regel/Lægte/ Regel/Asennus-profiili	Regel/Lægte/ Regel/Asennus-profiili	Regel/Lægte/ Regel/Asennus-profiili

AN-TAL/ AN-TALL/ LKM	DEL/ OSA	Väggskåp/ Vægskab/ Veggskap/ Seinäkaappi 50x70 E55305007002	Väggskåp/ Vægskab/ Veggskap/ Seinäkaappi 45x92 E55404509202	Väggskåp/ Vægskab/ Veggskap/ Seinäkaappi 45x70 E55304507002	Väggskåp/ Vægskab/ Veggskap/ Seinäkaappi 40x92 E55404009202	Väggskåp/ Vægskab/ Veggskap/ Seinäkaappi 40x70 E55304007002	Väggskåp/ Vægskab/ Veggskap/ Seinäkaappi 40x31 E55304003102	Väggskåp/ Vægskab/ Veggskap/ Seinäkaappi 40x145 E55404014302	Väggskåp/ Vægskab/ Veggskap/ Seinäkaappi 30x92 E55403009202	Väggskåp/ Vægskab/ Veggskap/ Seinäkaappi 30x70 E55303007002
2	A	Gavel/Skabside/ Sivulevy	Gavel/Skabside/ Sivulevy	Gavel/Skabside/ Sivulevy	Gavel/Skabside/ Sivulevy	Gavel/Skabside/ Sivulevy	Gavel/Skabside/ Sivulevy	Gavel/Skabside/ Sivulevy	Gavel/Skabside/ Sivulevy	Gavel/Skabside/ Sivulevy
2	B	Top-Botten/ Top-Bund/ Topp-Bunn/ Kansi-Pohjalevy	Top-Botten/ Top-Bund/ Topp-Bunn/ Kansi-Pohjalevy	Top-Botten/ Top-Bund/ Topp-Bunn/ Kansi-Pohjalevy	Top-Botten/ Top-Bund/ Topp-Bunn/ Kansi-Pohjalevy	Top-Botten/ Top-Bund/ Topp-Bunn/ Kansi-Pohjalevy	Top-Botten/ Top-Bund/ Topp-Bunn/ Kansi-Pohjalevy	Top-Botten/ Top-Bund/ Topp-Bunn/ Kansi-Pohjalevy	Top-Botten/ Top-Bund/ Topp-Bunn/ Kansi-Pohjalevy	Top-Botten/ Top-Bund/ Topp-Bunn/ Kansi-Pohjalevy
1	C	Rygg/Bagplade/ Selkälevy	Rygg/Bagplade/ Selkälevy	Rygg/Bagplade/ Selkälevy	Rygg/Bagplade/ Selkälevy	Rygg/Bagplade/ Selkälevy	Rygg/Bagplade/ Selkälevy	Rygg/Bagplade/ Selkälevy	Rygg/Bagplade/ Selkälevy	Rygg/Bagplade/ Selkälevy
1	D	Regel/Lægte/ Regel/Asennus-profiili	Regel/Lægte/ Regel/Asennus-profiili	Regel/Lægte/ Regel/Asennus-profiili	Regel/Lægte/ Regel/Asennus-profiili	Regel/Lægte/ Regel/Asennus-profiili	Regel/Lægte/ Regel/Asennus-profiili	Regel/Lægte/ Regel/Asennus-profiili	Regel/Lægte/ Regel/Asennus-profiili	Regel/Lægte/ Regel/Asennus-profiili

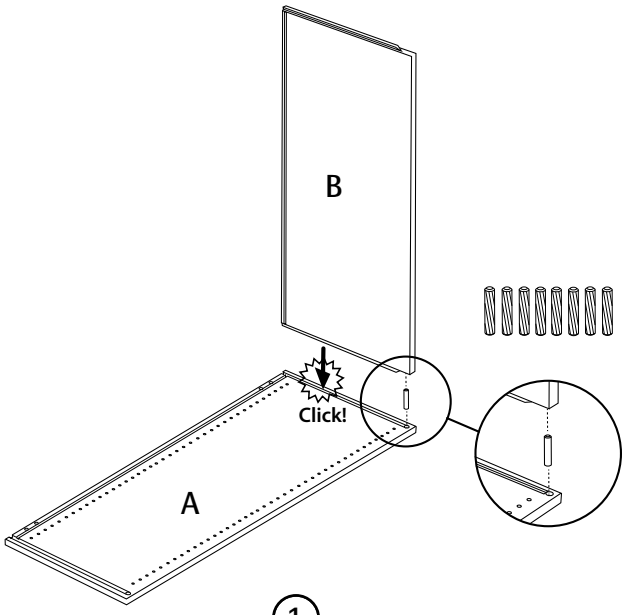

1

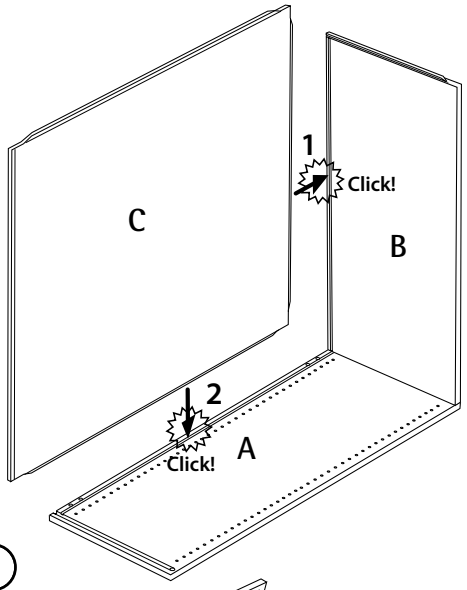

2

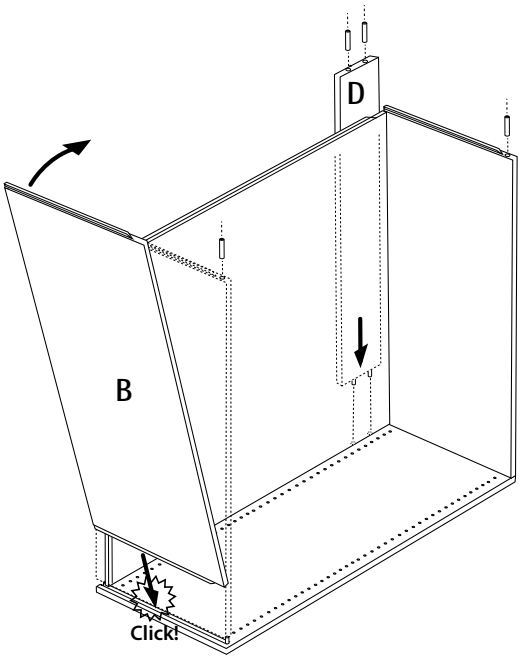

3

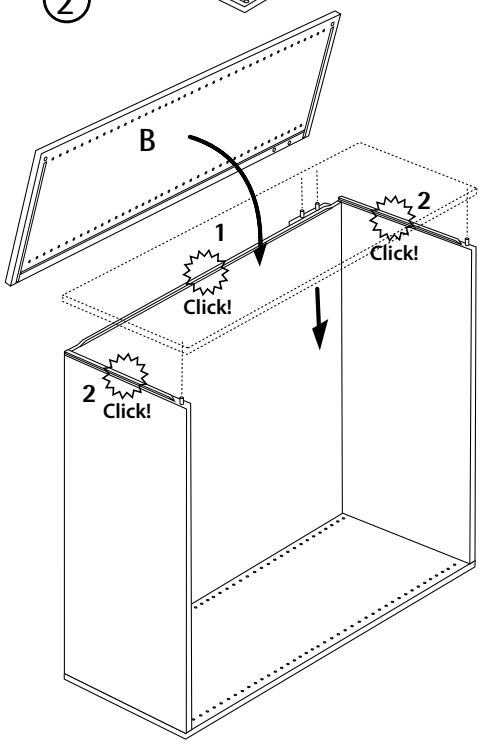

4

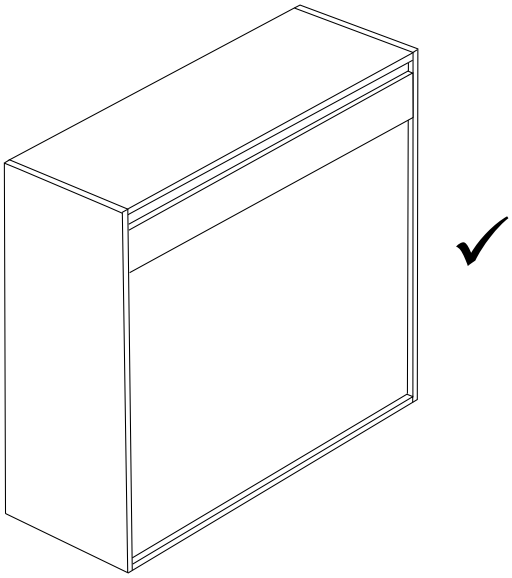

5

Horisontellt Väggskåp/Vægskab/ Veggskap/Kokoamisohje-Vaakasuora Seinäkaappi

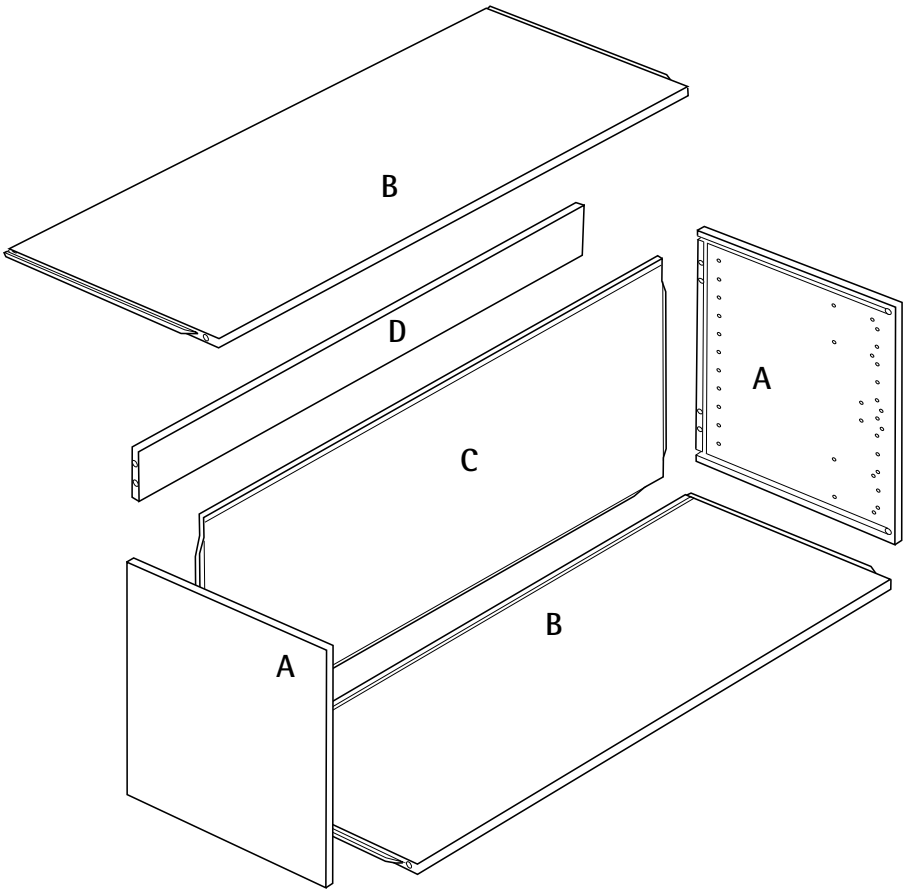

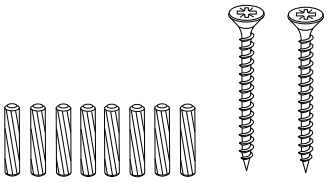

S OBS! Skruv för montering av stomme mot stomme. Ej väggmontering. Se sida 34

DK OBS! Skruer for montering korpus mod korpus. Bemærk gælder ikke fastgørelse i væg. Se side 34

NO Obs! Skrue for montering i skrog mot skrog ikke for vegg. Se side 34

FI Huom! kiinnitysruuvi runko runkoa vastaan, ei tarkoitettu seinäkiinnitykselle. Katso sivu 34

	ANTAL/ ANTALL/ LKM	DEL/ OSA	Väggskåp horisontellt/ Vægskabe vandret/ Veggskap horisontalt/ seinäkaappi vaakasuoraan 92x40 E55609204002	Väggskåp horisontellt/ Vægskabe vandret/ Veggskap horisontalt/ seinäkaappi vaakasuoraan 70x40 E55506007002
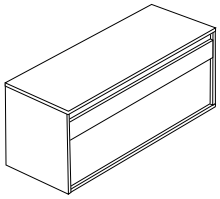	2	A	Gavel/Skabside/Sivulevy	Gavel/Skabside/Sivulevy
	2	B	Top-Botten/Top-Botten/ Topp-Bunn/ Kansi-Pohjalevy	Top-Botten/Top-Botten/ Topp-Bunn/ Kansi-Pohjalevy
	1	C	Rygg/Bagplade/Selkälevy	Rygg/Bagplade/Selkälevy
	1	D	Regel/Lægte/Regel/Asennusprofiili	Regel/Lægte/Regel/Asennusprofiili

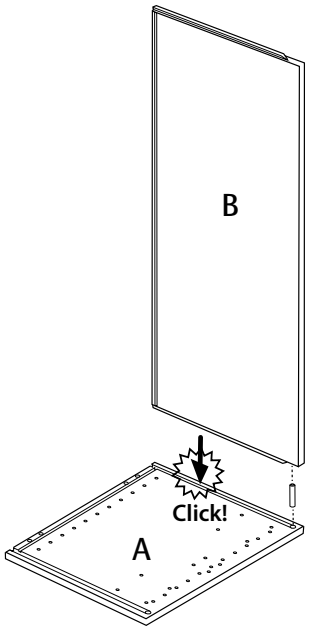

1

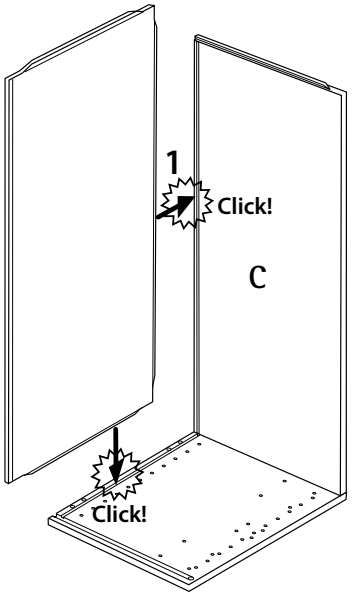

2

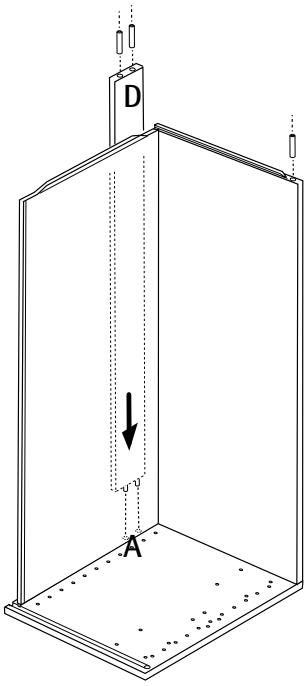

3

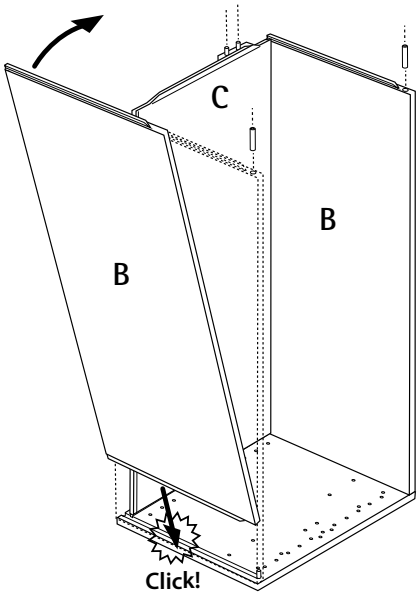

4

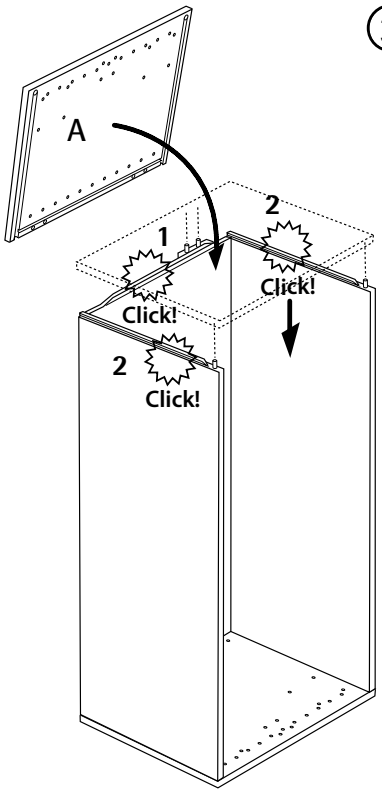

5

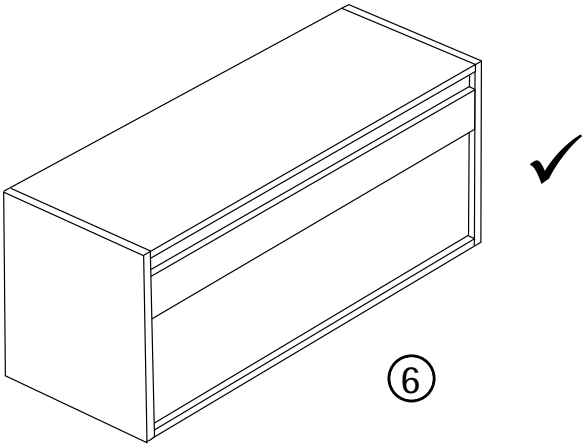

6

Hjørneunderskab 90/ Benkeskap hjørne 90/ Kulmapöytäkaappi 90

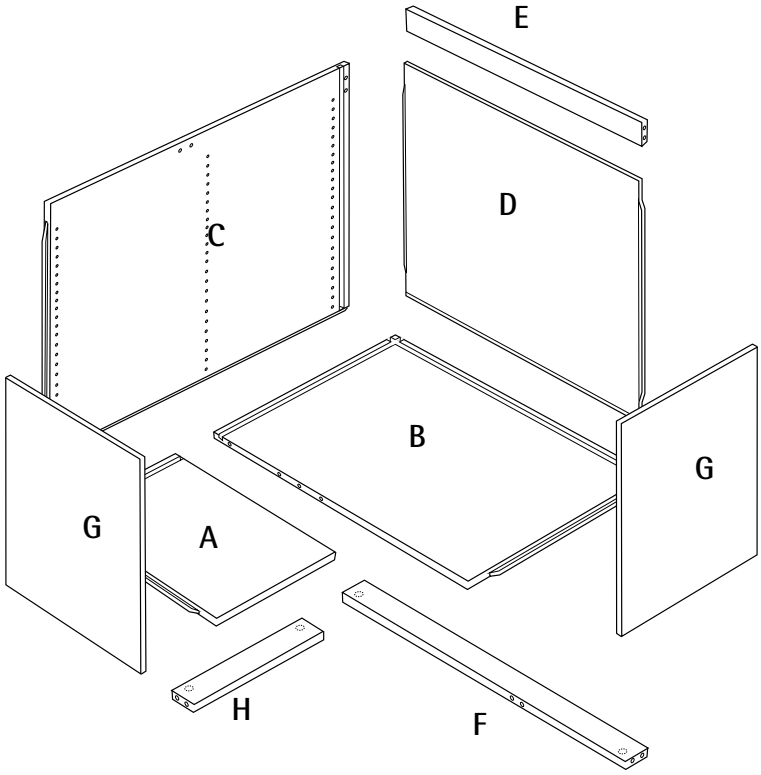

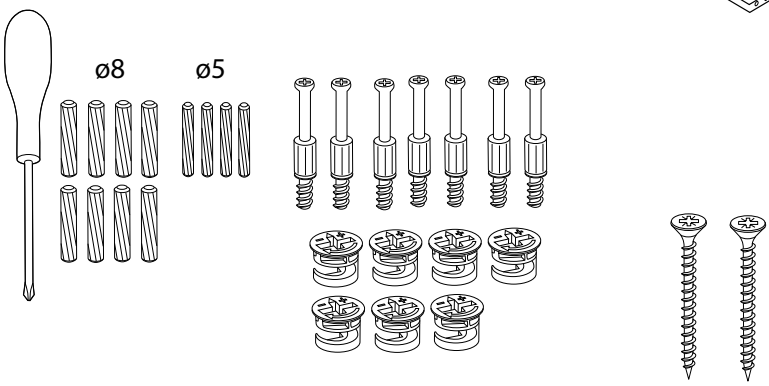

S OBS! Skruv för montering av stomme mot stomme. Ej väggmontering. Se sida 34

DK OBS! Skruer for montering korpus mod korpus. Bemærk gælder ikke fastgørelse i væg. Se side 34

NO Obs! Skrue for montering i skrog mot skrog ikke for vegg. Se side 34

FI Huom! kiinnitysruuvi runko runkoa vastaan, ei tarkoitettu seinäkiinnitykselle. Katso sivu 34

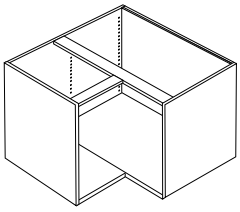

ANTAL/ ANTALL/ LKM	DEL/ OSA	Hörnbänkskåp 90 /Hjørneunderskabe 90 / Benkeskap hjørne 90/ Kulmapöytäkaappi 90 90x70 E55009007002
1	A	Botten/Bund/Bunn/Pohjalevy
1	B	Botten/Bund/Bunn/Pohjalevy
1	C	Rygg/Bagplade/Selkälevy
1	D	Rygg/Bagplade/Selkälevy
1	E	Regel/Lægte/Regel/Asennusprofiili
1	F	Regel/Lægte/Regel/Asennusprofiili
2	G	Gavel/Skabside/Sivulevy
1	H	Regel/Lægte/Regel/Asennusprofiili

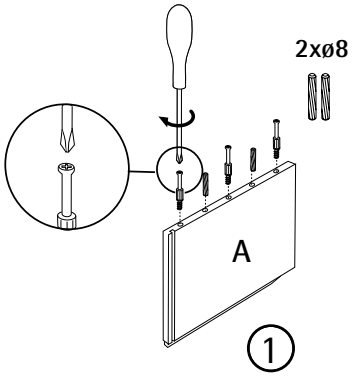
2xø8
A

1

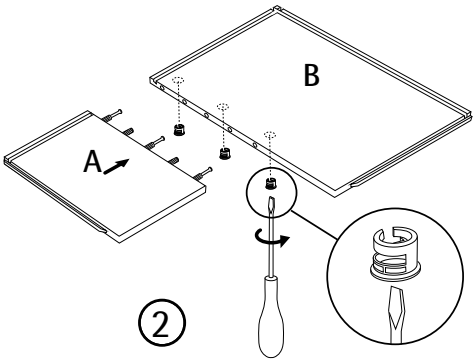
B
A

2

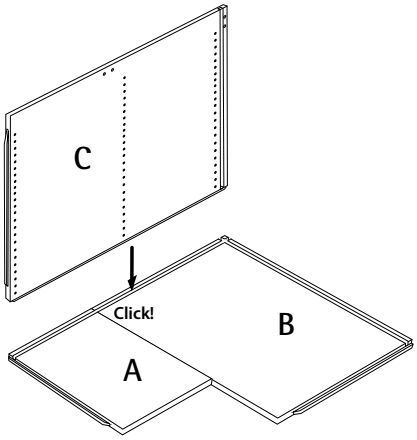
C
Click!
B
A

3

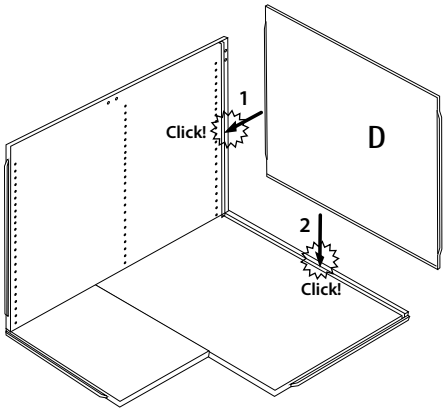
1
Click!
D
2
Click!

4

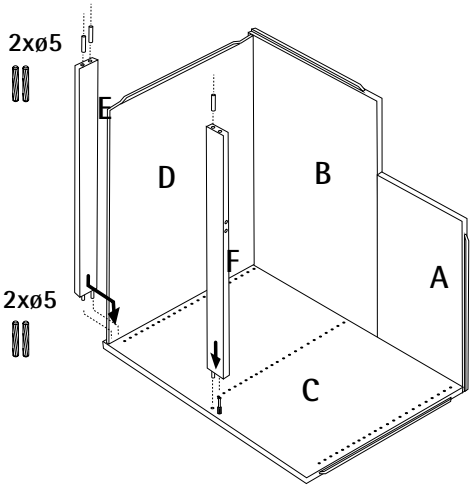
2xø5
E
D
B
F
A
2xø5
C

5

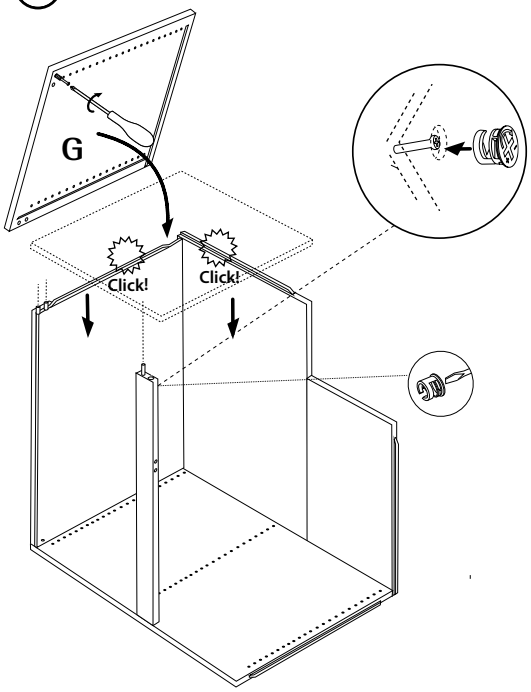
G
Click!
Click!

6

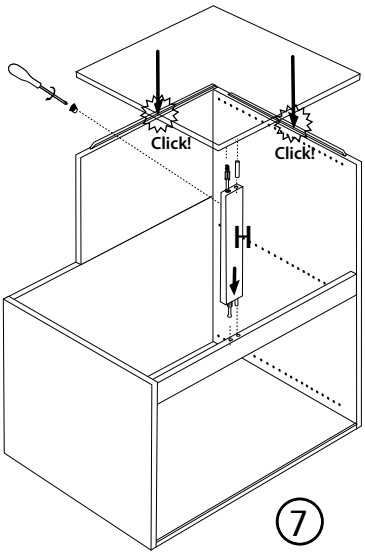
Click!
Click!
H

7

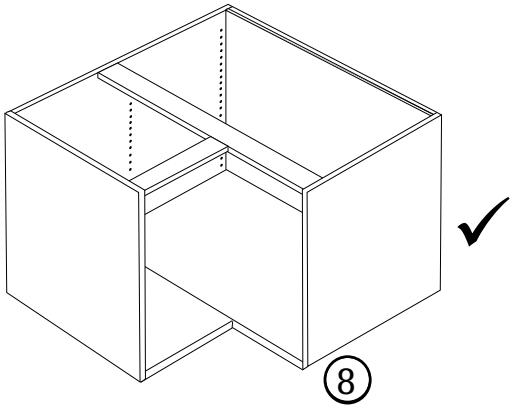

8

Bänkskåp/Hörnbänkskåp 120/Underskab /Hjørneunderskab 120/ Benkeskap / Benkeskap hjørne 120/ Pöytäkaappi/Kulmapöytäkaappi 120

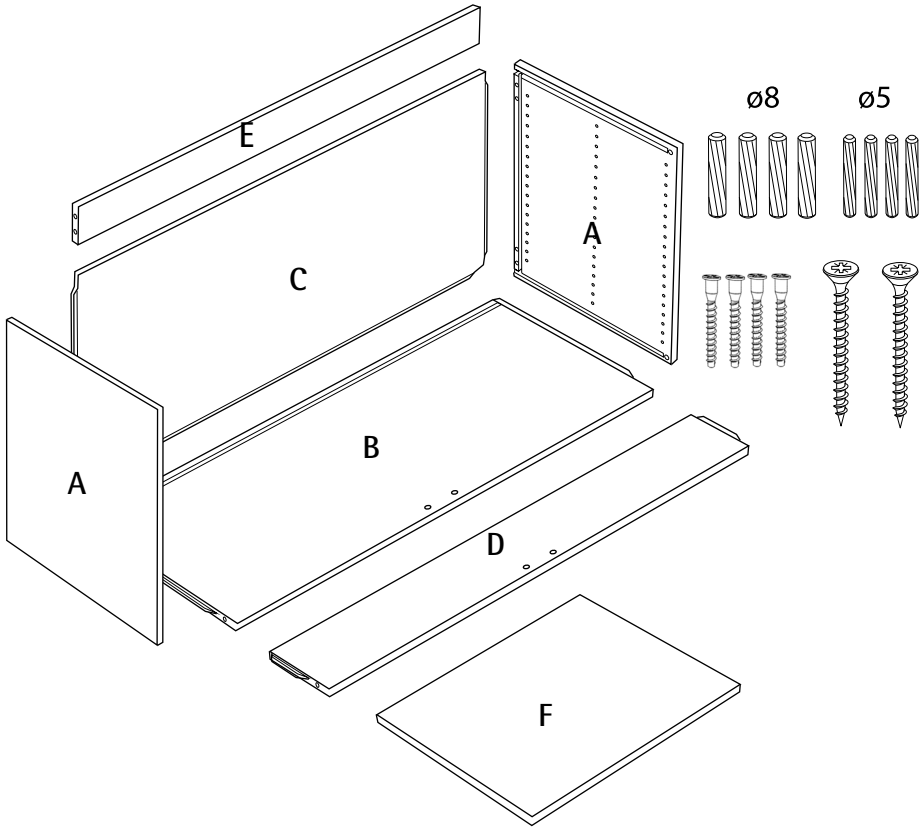

S OBS! Skruv för montering av stomme mot stomme. Ej väggmontering. Se sida 34

DK OBS! Skruer for montering korpus mod korpus. Bemærk gælder ikke fastgørelse i væg. Se side 34

NO Obs! Skrue for montering i skrog mot skrog ikke for vegg. Se side 34

FI Huom! kiinnitysruuvi runko runkoa vastaan, ei tarkoitettu seinäkiinnitykselle. Katso sivu 34

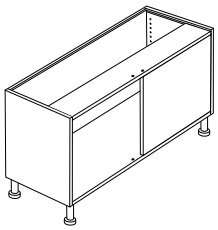

AN-TAL/ AN-TALL/ LKM	DEL/ OSA	Bänkskåp-Hörnbänkskåp 120/ Underskabe-Hjørneunderskabe 120/ Benkeskap- Benkeskap hjørne 120/ Pöytäkaappi-Kulmapöytäkaappi 120 120x70 E55012007002	Bänkskåp 15/ Underskabe 15/ Benkeskap 15/ Pöytäkaappi 15 15x70 E55001507002	Bänkskåp 30/ Underskabe 30/ Benkeskap 30/ Pöytäkaappi 30 30x70 E55003007002	Bänkskåp 40/ Underskabe 40/ Benkeskap 40/ Pöytäkaappi 40 40x70 E55004007002
2	A	Gavel/Skabside/Sivulevy	Gavel/Skabside/Sivulevy	Gavel/Skabside/Sivulevy	Gavel/Skabside/Sivulevy
1	B	Botten/Bund/Bunn/Pohjalevy	Botten/Bund/Bunn/Pohjalevy	Botten/Bund/Bunn/Pohjalevy	Botten/Bund/Bunn/Pohjalevy
1	C	Rygg/Bagplade/Selkälevy	Rygg/Bagplade/Selkälevy	Rygg/Bagplade/Selkälevy	Rygg/Bagplade/Selkälevy
1	D	Regel/Lægte/Regel/Asennusprofiili	Regel/Lægte/Regel/Asennusprofiili	Regel/Lægte/Regel/Asennusprofiili	Regel/Lægte/Regel/Asennusprofiili
1	E	Regel/Lægte/Regel/Asennusprofiili	Regel/Lægte/Regel/Asennusprofiili	Regel/Lægte/Regel/Asennusprofiili	Regel/Lægte/Regel/Asennusprofiili
1	F	Täckpanel/ dækpanel/Dekkplate/ Paneeli	Täckpanel/ dækpanel/Dekkplate/ Paneeli	Täckpanel/ dækpanel/Dekkplate/ Paneeli	Täckpanel/ dækpanel/Dekkplate/ Paneeli

AN-TAL/ AN-TALL/ LKM	DEL/ OSA	Bänkskåp 45/ Underskabe 45/ Benkeskap 45/ Pöytäkaappi 45 45x70 E55004507002	Bänkskåp 50/ Underskabe 50/ Benkeskap 50/ Pöytäkaappi 50 50x70 E55005007002	Bänkskåp 60/ Underskabe 60/ Benkeskap 60/ Pöytäkaappi 60 60x70 E55006007002	Bänkskåp 80/ Underskabe 80/ Benkeskap 80/ Pöytäkaappi 80 80x70 E55008007002
2	A	Gavel/Skabside/Sivulevy	Gavel/Skabside/Sivulevy	Gavel/Skabside/Sivulevy	Gavel/Skabside/Sivulevy
1	B	Botten/Bund/Bunn/Pohjalevy	dddBotten/Bund/Bunn/Pohjalevy	dddBotten/Bund/Bunn/Pohjalevy	dddBotten/Bund/Bunn/Pohjalevy
1	C	Rygg/Bagplade/Selkälevy	Rygg/Bagplade/Selkälevy	Rygg/Bagplade/Selkälevy	Rygg/Bagplade/Selkälevy
1	D	Regel/Lægte/Regel/Asennusprofiili	Regel/Lægte/Regel/Asennusprofiili	Regel/Lægte/Regel/Asennusprofiili	Regel/Lægte/Regel/Asennusprofiili
1	E	Regel/Lægte/Regel/Asennusprofiili	Regel/Lægte/Regel/Asennusprofiili	Regel/Lægte/Regel/Asennusprofiili	Regel/Lægte/Regel/Asennusprofiili
1	F	Täckpanel/ dækpanel/Dekkplate/ Paneeli	Täckpanel/ dækpanel/Dekkplate/ Paneeli	Täckpanel/ dækpanel/Dekkplate/ Paneeli	Täckpanel/ dækpanel/Dekkplate/ Paneeli

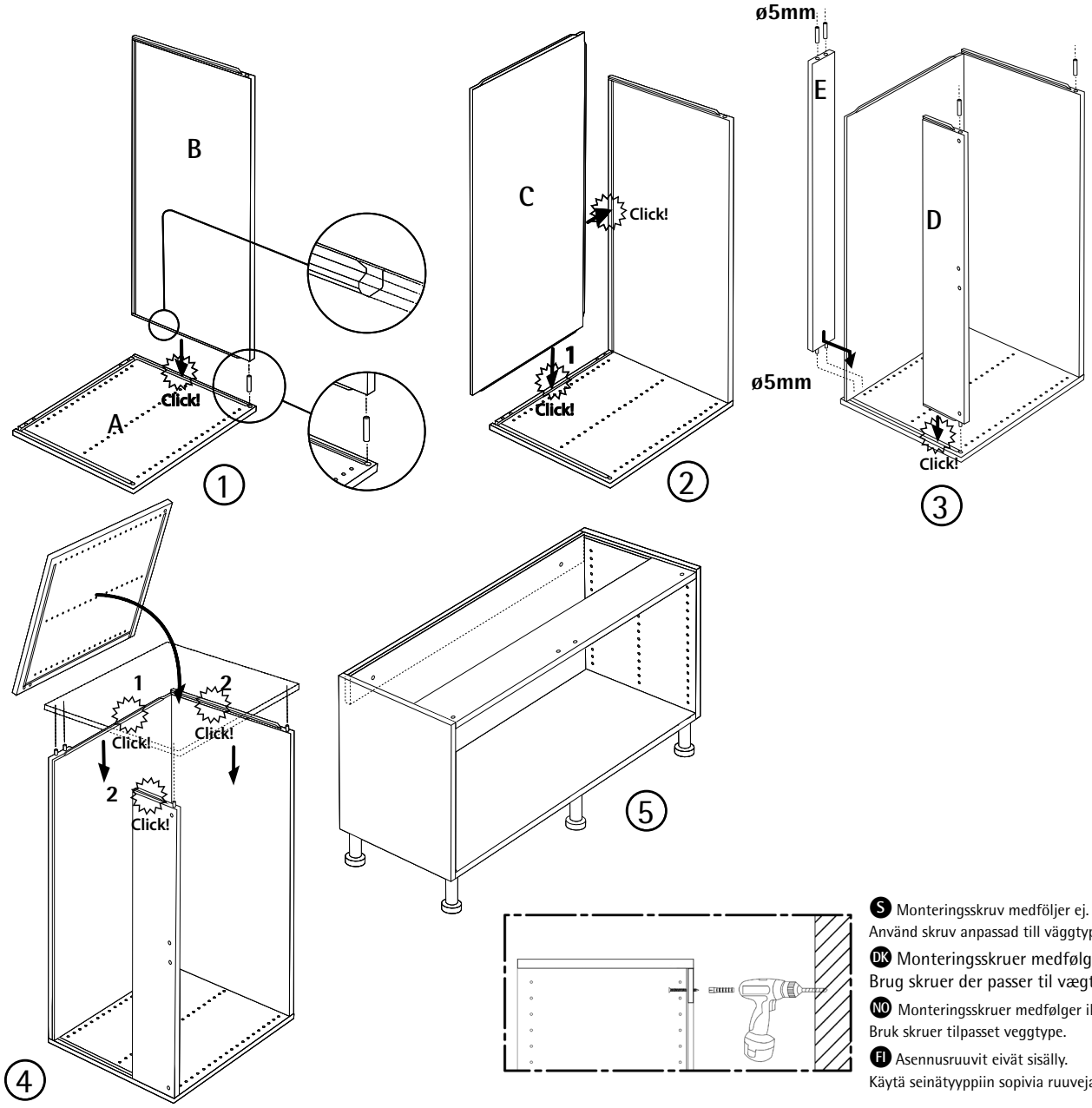

S Monteringsskruv medföljer ej.
Använd skruv anpassad till väggtyp.

DK Monteringsskruer medfølger ikke.
Brug skruer der passer til vægtypen.

NO Monteringsskruer medfølger ikke.
Bruk skruer tilpasset veggtype.

FI Asennusruuvit eivät sisälly.
Käytä seinätyyppiin sopivia ruuveja.

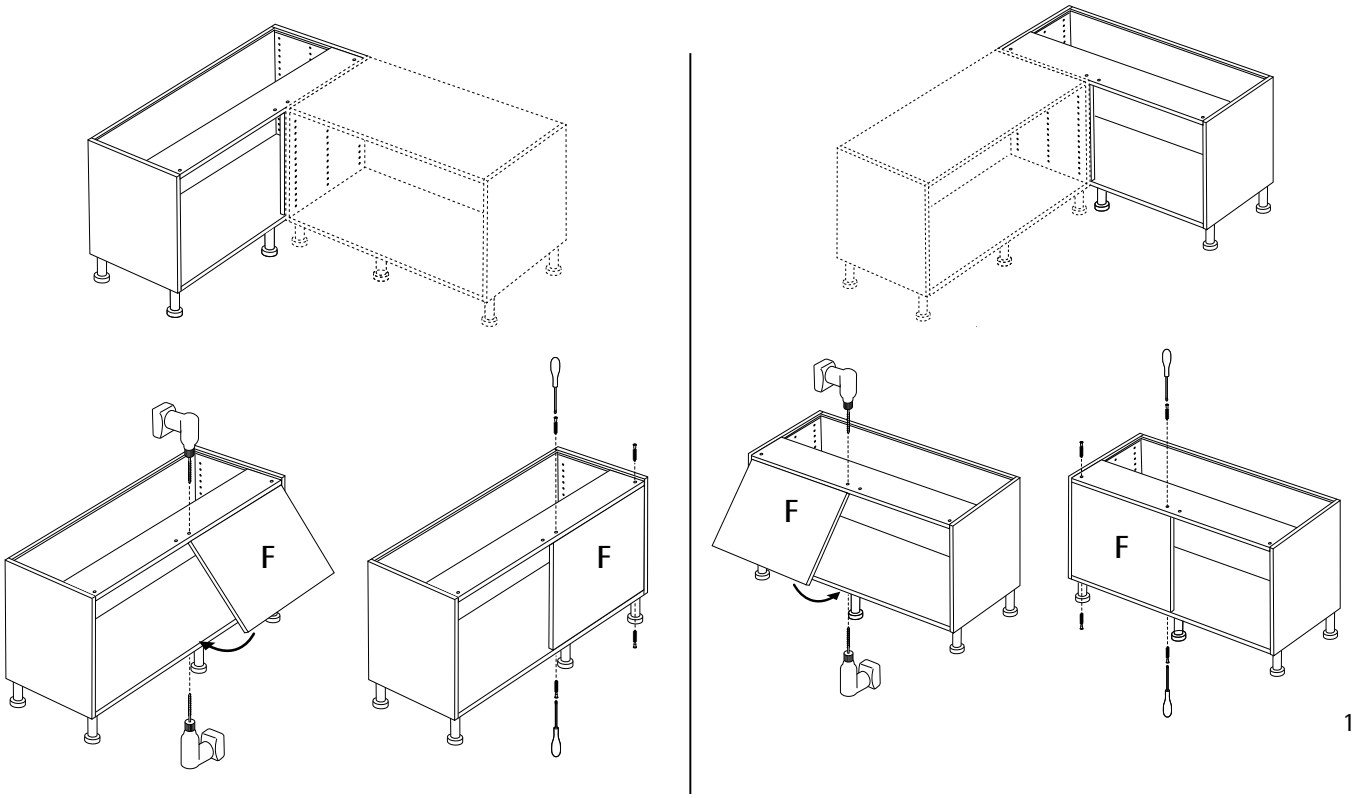

Bänkskåp för ugn/Underskab till ovn/enkeskap for ovn/ Pöytäkaappi uunia varten

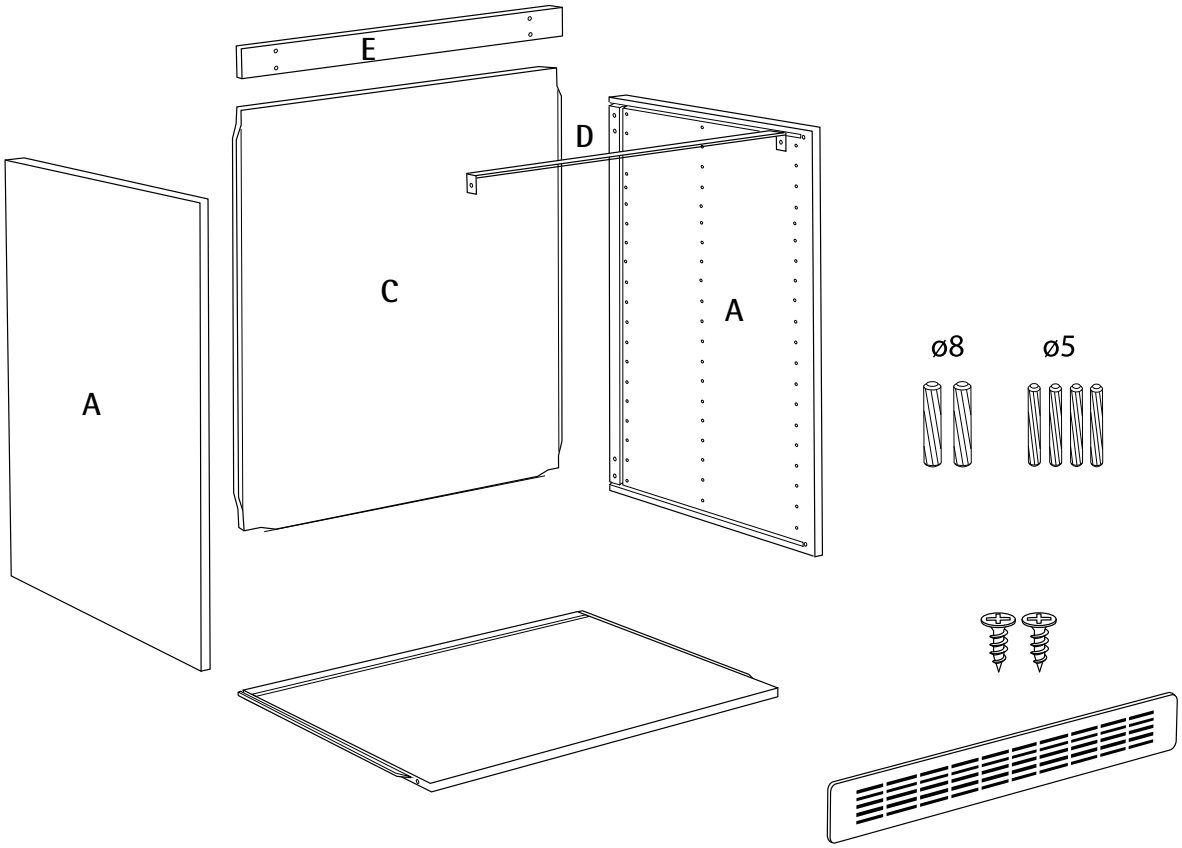

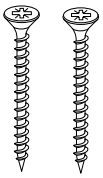

S OBS! Skruv för montering av stomme mot stomme. Ej väggmontering. Se sida 34.

DK OBS! Skruer for montering korpus mod korpus. Bemærk gælder ikke fastgørelse i væg. Se side 34

NO Obs! Skrue for montering i skrog mot skrog ikke for vegg. Se side 34

FI Huom! kiinnitysruuvi runko runkoa vastaan, ei tarkoitettu seinäkiinnitykselle. Katso sivu 34

	ANTAL/ ANTALL/ LKM	DEL/ OSA	Bänkskåp för ugn /Underskab til ov /Benke-skap for ovn /Pöytäkaappi uunia varten 60x70 E55006007002
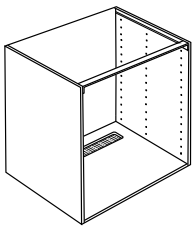	2	A	Gavel/Skabside/Sivulevy
	1	B	Botten/Bund/Bunn/Pohjalevy
	1	C	Rygg/Bagplade/Selkälevy
	1	D	Metallregel/Metallægte/Metalliprofiili
	1	E	Regel/Lægte/Regel/Asennusprofiili

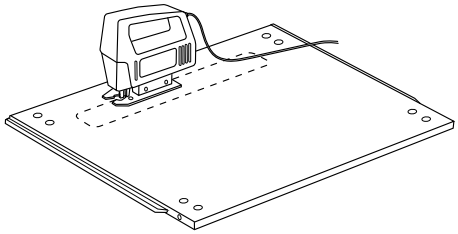

①

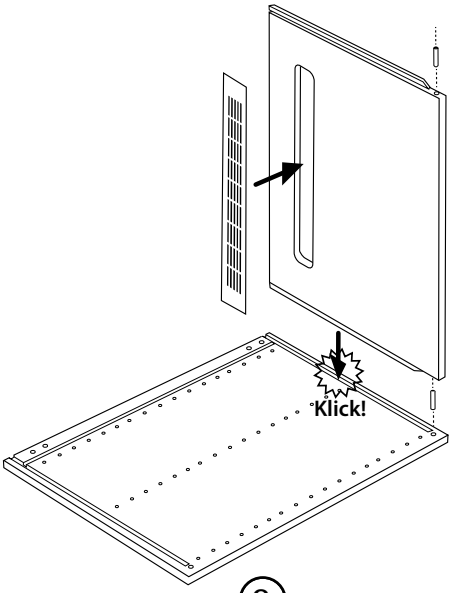

②

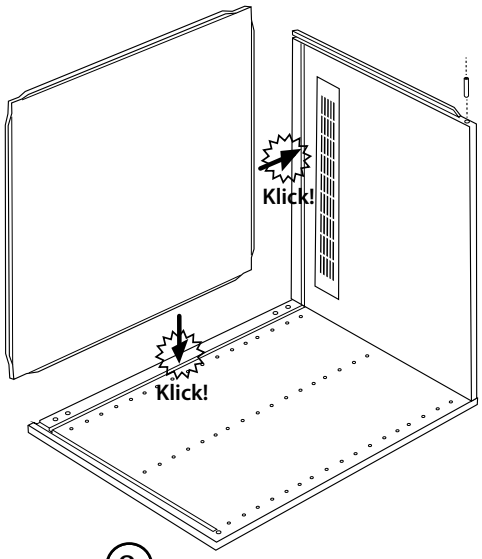

③

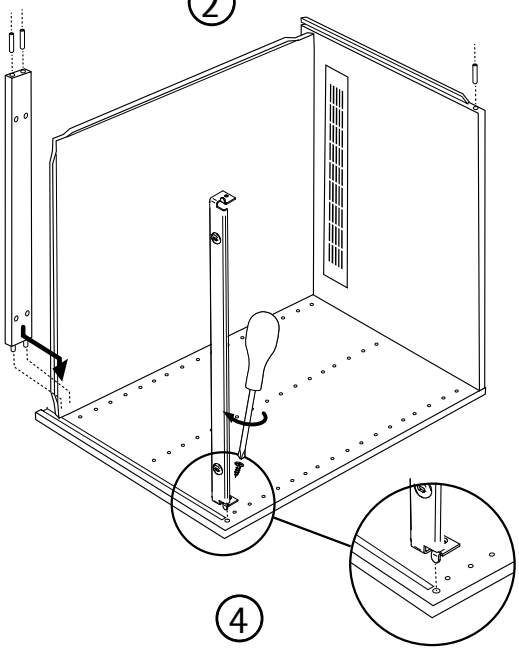

④

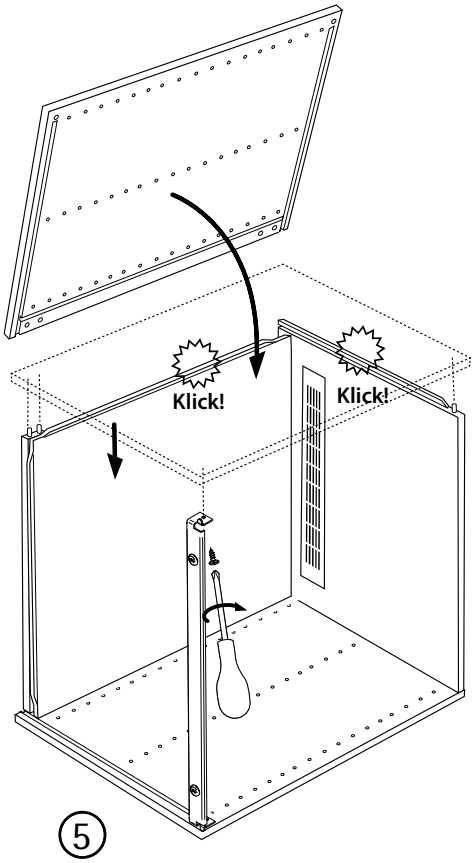

⑤

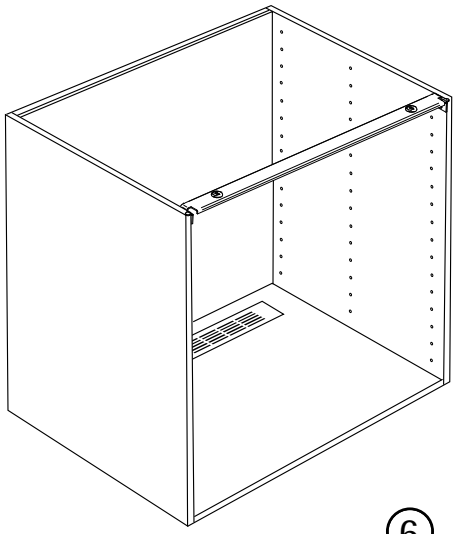

⑥

Skåp för tvättmaskin/Skab til vaskemaskin/ Skap for vaskemaskin/ Pesutuvan kaappi

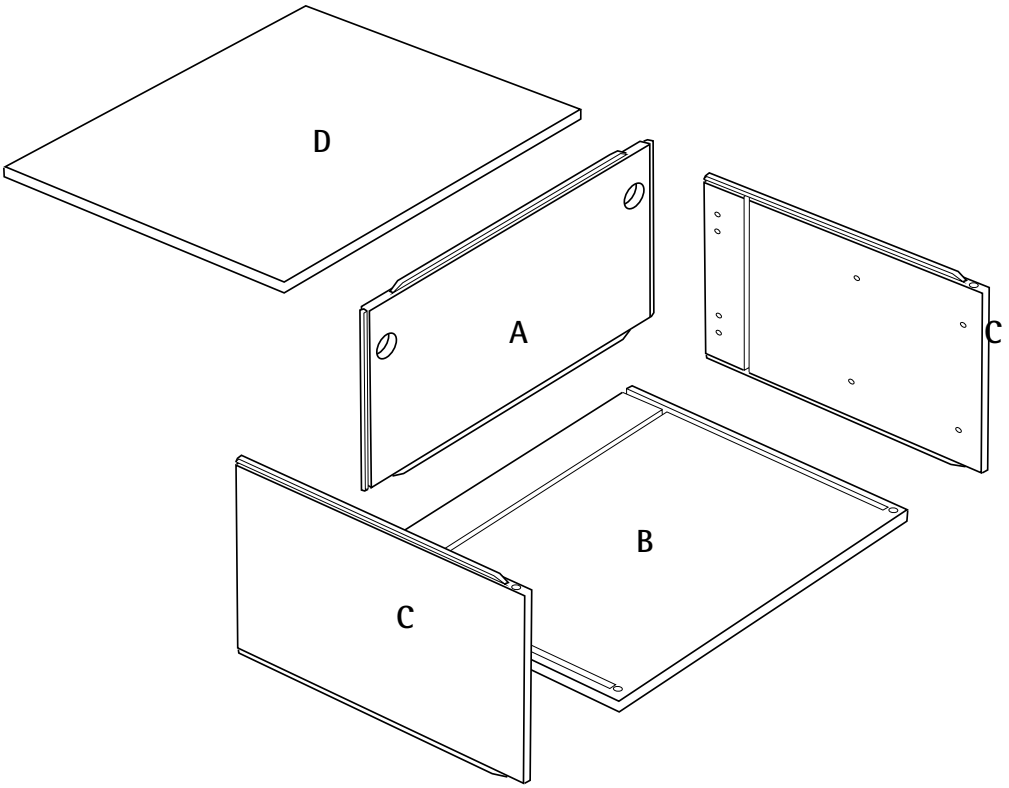

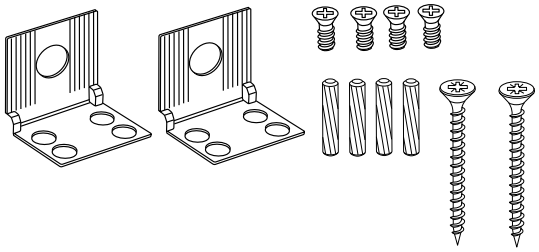

S OBS! Skruv för montering av stomme mot stomme. Ej väggmontering. Se sida 34.

DK OBS! Skruer for montering korpus mod korpus. Bemærk gælder ikke fastgørelse i væg. Se side 34

NO Obs! Skrue for montering i skrog mot skrog ikke for vegg. Se side 34

FI Huom! kiinnitysruuvi runko runkoa vastaan, ei tarkoitettu seinäkiinnitykselle. Katso sivu 34

	ANTAL/ ANTALL/ LKM	DEL/ OSA	Skåp för tvättmaskin/Skab til vaskemaskin/ Skap for vask /Kaappi pesukone varten 60x31 E55006003102
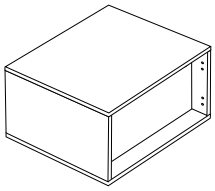	1	A	Rygg/Bagplade/Selkälevy
	1	B	Botten/Bund/Bunn/Po-hjalevy
	2	C	Gavel/Skabside/Sivulevy
	1	D	Top/Top/Topp/Kansi

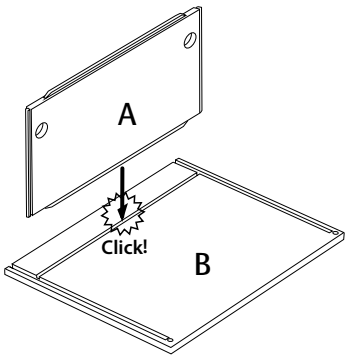

1

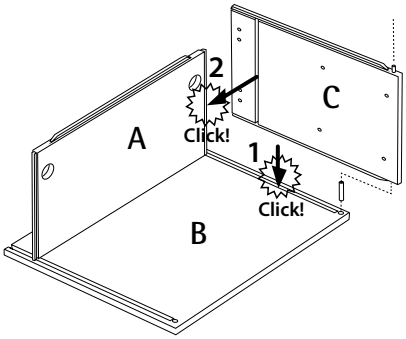

2

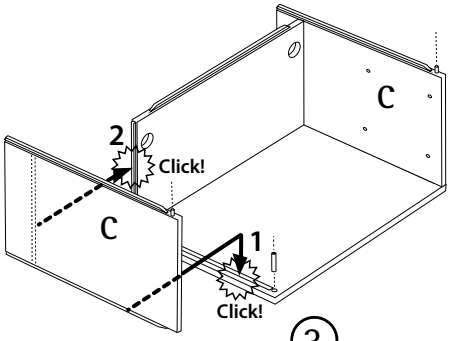

3

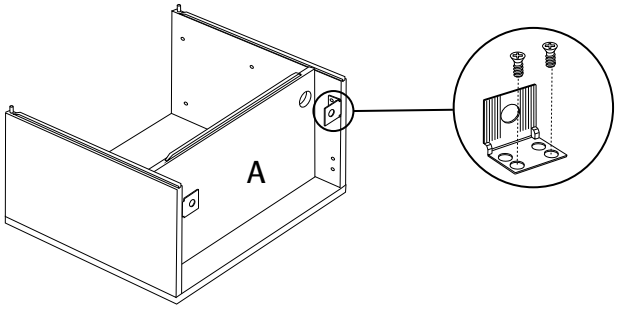

4

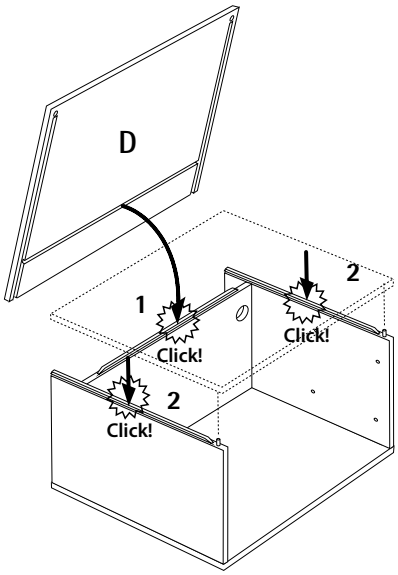

5

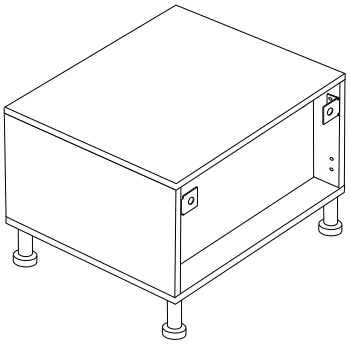

6

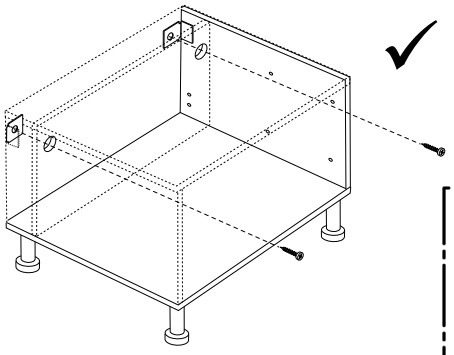

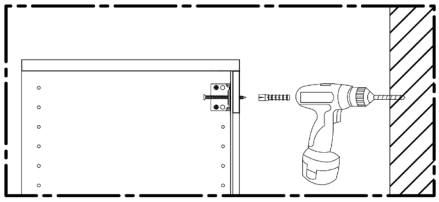

S Monteringsskruv medföljer ej.
Använd skruv anpassad till väggtyp.

DK Monteringsskruer medfølger ikke.
Brug skruer der passer til vægtypen.

NO Monteringsskruer medfølger ikke.
Bruk skruer tilpasset veggtype.

FI Asennusruuvit eivät sisälly.
Käytä seinätyyppiin sopivia ruuveja.

Överskåp ovan kyl/frys/Overskabe over køleskab/fryser/ Overskap over kjøl/frys/ Yläkaappi jää-/pakastekaapin yläpuolelle

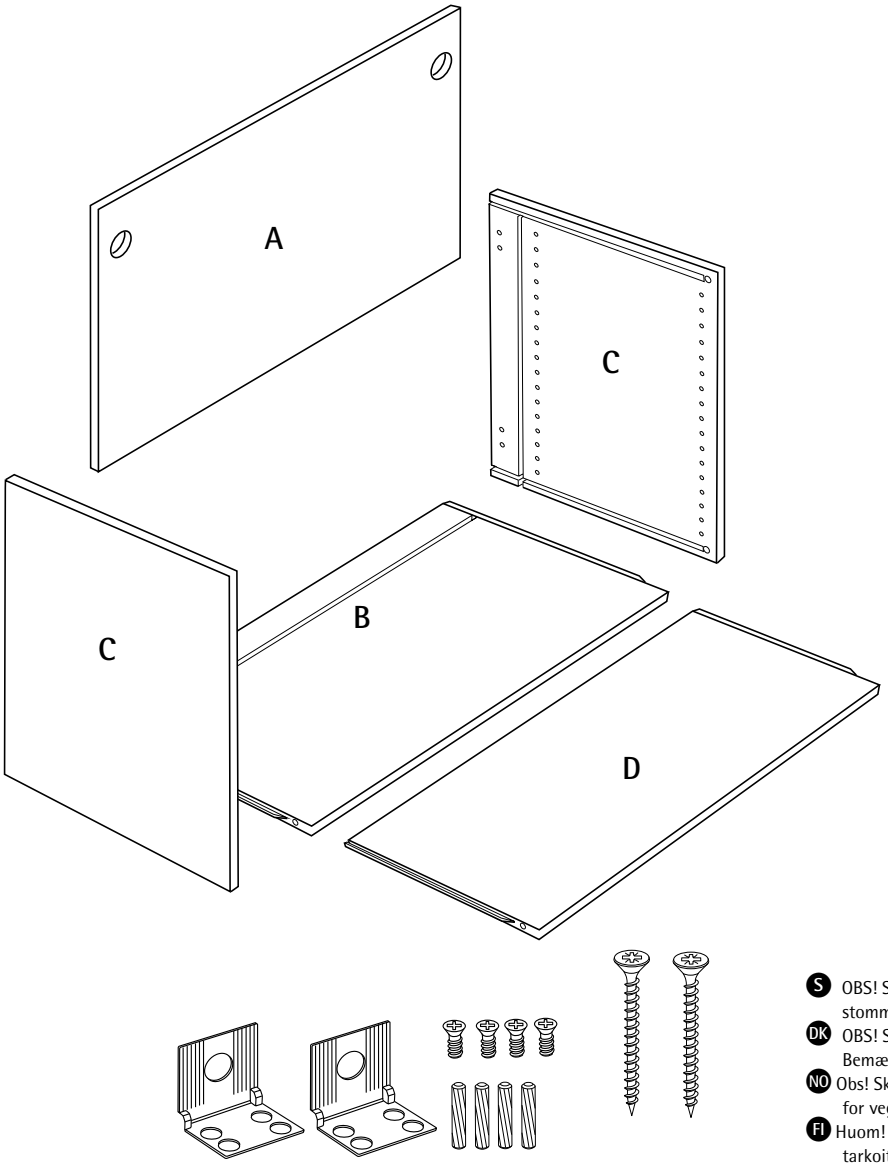

S OBS! Skruv för montering av stomme mot stomme. Ej väggmontering. Se sida 34.

DK OBS! Skruer for montering korpus mod korpus. Bemærk gælder ikke fastgørelse i væg. Se side 34

NO Obs! Skrue for montering i skrog mot skrog ikke for vegg. Se side 34

FI Huom! kiinnitysruuvi runko runkoa vastaan, ei tarkoitettu seinäkiinnitykselle. Katso sivu 34

	ANTAL/ ANTALL/ LKM	DEL/ OSA	Överskåp ovan kyl-frys/ Overskabe over køleskab-fryser/ Overskap over kjøl-frys / Yläkaappi jää-/pakastekaapin yläpuolelle 60x57 E55206005702	Överskåp ovan kyl-frys/ Overskabe over køleskab-fryser/ Overskap over kjøl-frys / Yläkaappi jää-/pakastekaapin yläpuolelle 60x45 E55206004502	Överskåp ovan kyl-frys/ Overskabe over køleskab-fryser/ Overskap over kjøl-frys / Yläkaappi jää-/pakastekaapin yläpuolelle 60x35 E55206003502	Överskåp ovan kyl-frys/ Overskabe over køleskab-fryser/ Overskap over kjøl-frys / Yläkaappi jää-/pakastekaapin yläpuolelle 60x22 E55206002202
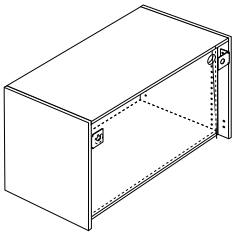	1	A	Rygg/Bagplade/Selkälevy	Rygg/Bagplade/Selkälevy	Rygg/Bagplade/Selkälevy	Rygg/Bagplade/Selkälevy
	1	B	Botten/Bund/Bunn/Pohjalevy	Botten/Bund/Bunn/Pohjalevy	Botten/Bund/Bunn/Pohjalevy	Botten/Bund/Bunn/Pohjalevy
	2	C	Gavel/Skabside/Sivulevy	Gavel/Skabside/Sivulevy	Gavel/Skabside/Sivulevy	Gavel/Skabside/Sivulevy
	1	D	Top/Top/Topp/Kansi	Top/Top/Topp/Kansi	Top/Top/Topp/Kansi	Top/Top/Topp/Kansi

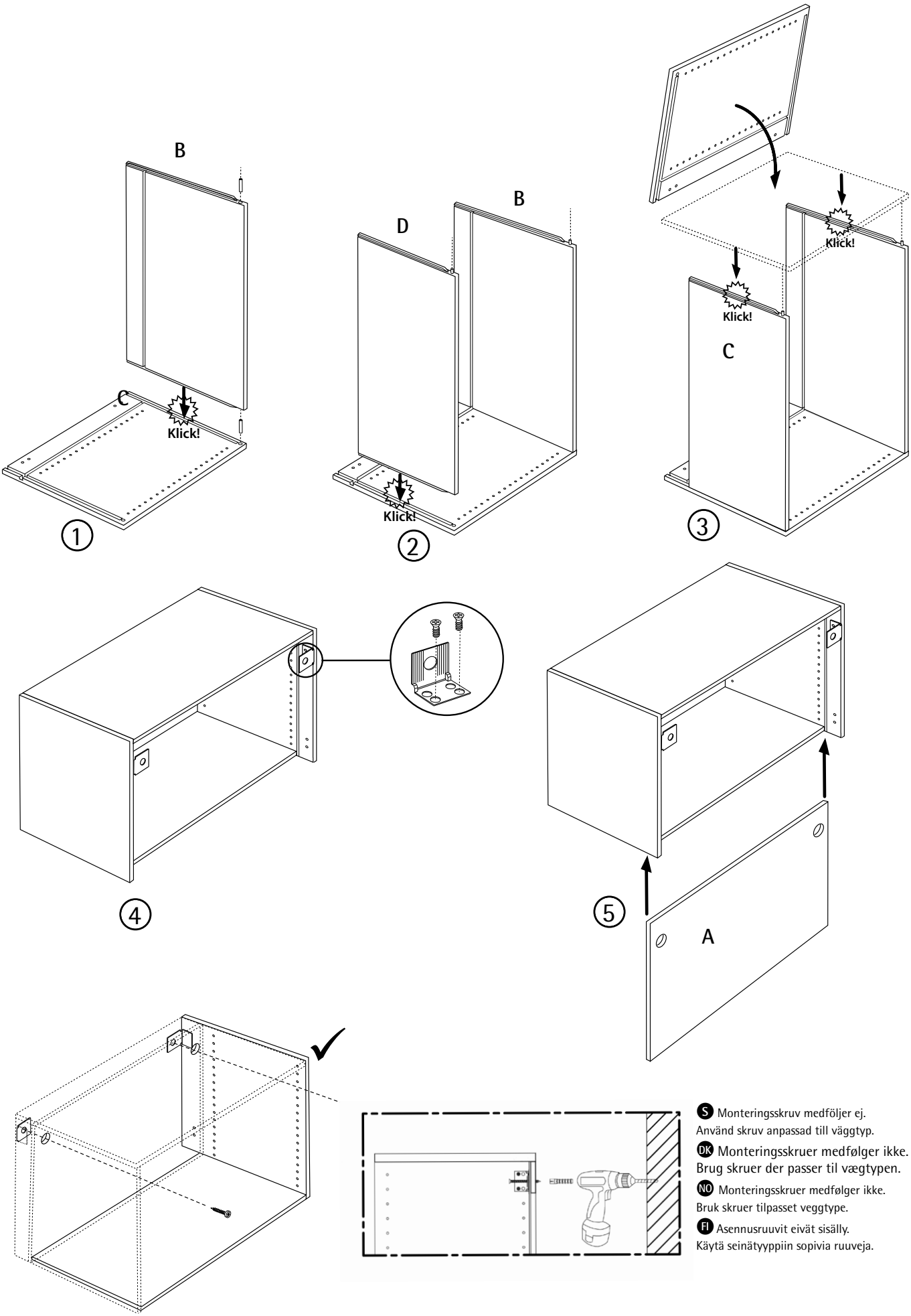

S Monteringsskruv medföljer ej.
Använd skruv anpassad till väggtyp.

DK Monteringsskruer medfølger ikke.
Brug skruer der passer til vægtypen.

NO Monteringsskruer medfølger ikke.
Bruk skruer tilpasset veggtype.

FI Asennusruuvit eivät sisälly.
Käytä seinätyyppiin sopivia ruuveja.

Högskåp/Højskab / Høyskap / Korkea kaappi

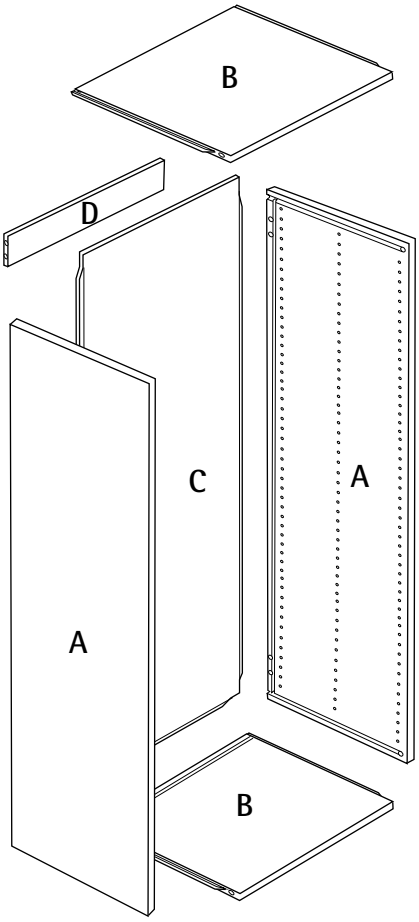

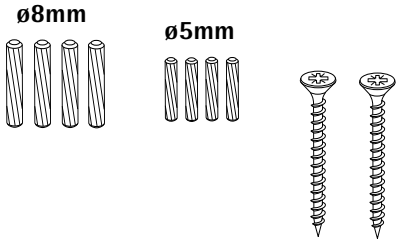

S OBS! Skruv för montering av stomme mot stomme. Ej väggmontering. Se sida 34.

DK OBS! Skruer for montering korpus mod korpus. Bemærk gælder ikke fastgørelse i væg. Se side 34

NO Obs! Skrue for montering i skrog mot skrog ikke for vegg. Se side 34

FI Huom! kiinnitysruuvi runko runkoa vastaan, ei tarkoitettu seinäkiinnitykselle. Katso sivu 34

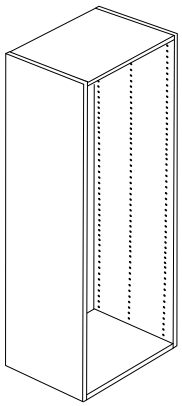

ANTAL/ ANTALL/ LKM	DEL/ OSA	Högskåp/ Højskabe/ Høyskap/ Korkea kaappi 60x217 E55704019502	Högskåp/ Højskabe/ Høyskap/ Korkea kaappi 60x195 E55706019502	Högskåp/ Højskabe/ Høyskap/ Korkea kaappi 50x217 E55805021702	Högskåp/ Højskabe/ Høyskap/ Korkea kaappi 40x217 E55804021702	Högskåp/ Højskabe/ Høyskap/ Korkea kaappi 40x195 E55704019502
2	A	Gavel/Skabside/ Sivulevy	Gavel/Skabside/ Sivulevy	Gavel/Skabside/ Sivulevy	Gavel/Skabside/ Sivulevy	Gavel/Skabside/ Sivulevy
2	B	Top-Botten/Top-Bund/Topp-Bunn/ Kansi-Pohjalevy	Top-Botten/Top-Bund/Topp-Bunn/ Kansi-Pohjalevy	Top-Botten/Top-Bund/Topp-Bunn/ Kansi-Pohjalevy	Top-Botten/Top-Bund/Topp-Bunn/ Kansi-Pohjalevy	Top-Botten/Top-Bund/Topp-Bunn/ Kansi-Pohjalevy
1	C	Rygg/Bagplade/ Selkälevy	Rygg/Bagplade/ Selkälevy	Rygg/Bagplade/ Selkälevy	Rygg/Bagplade/ Selkälevy	Rygg/Bagplade/ Selkälevy
1	D	Regel/Lægte/Regel/ Asennusprofiili	Regel/Lægte/Regel/ Asennusprofiili	Regel/Lægte/Regel/ Asennusprofiili	Regel/Lægte/Regel/ Asennusprofiili	Regel/Lægte/Regel/ Asennusprofiili

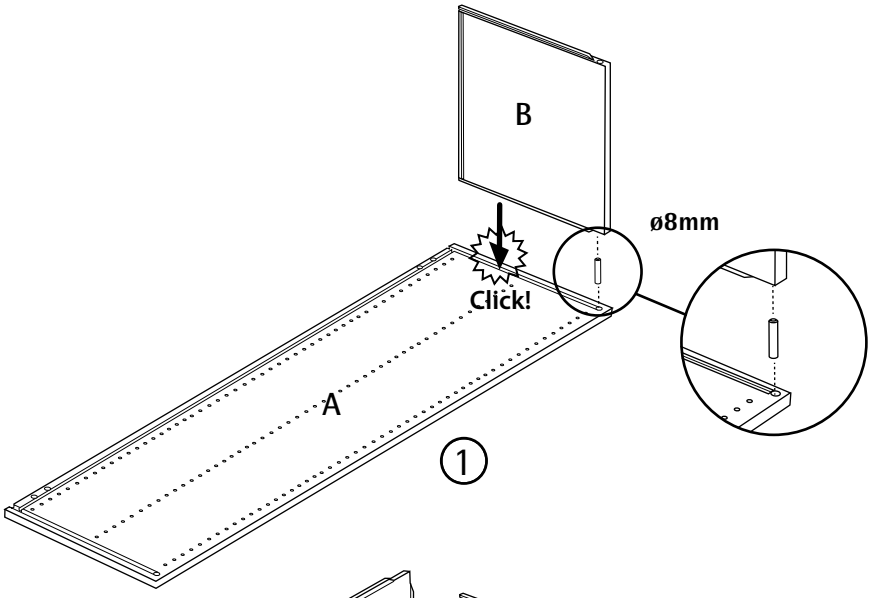
B
ø8mm
Click!
A
1

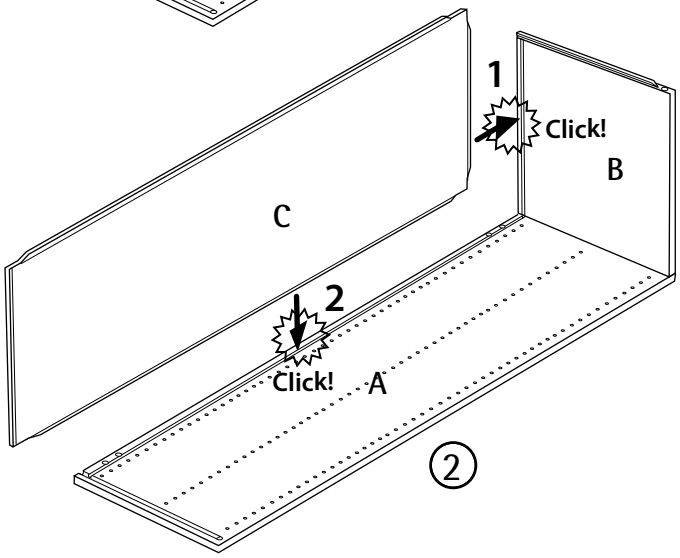
1
Click!
B
C
2
Click!
A
2

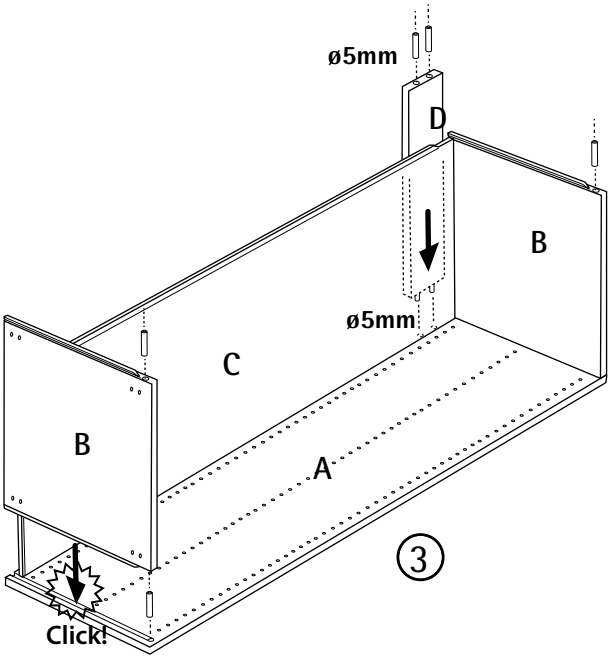
ø5mm
D
B
ø5mm
C
B
A
3
Click!

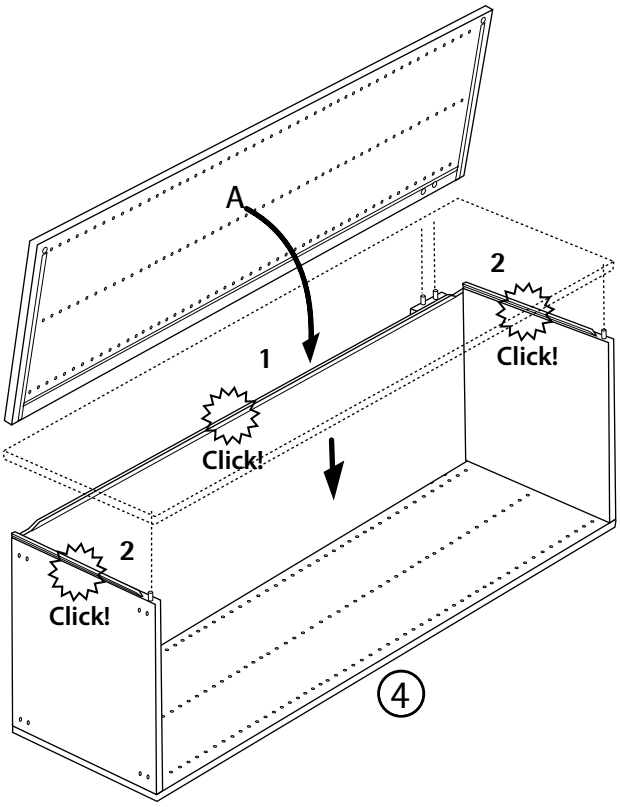
A
2
1
Click!
Click!
2
Click!
4

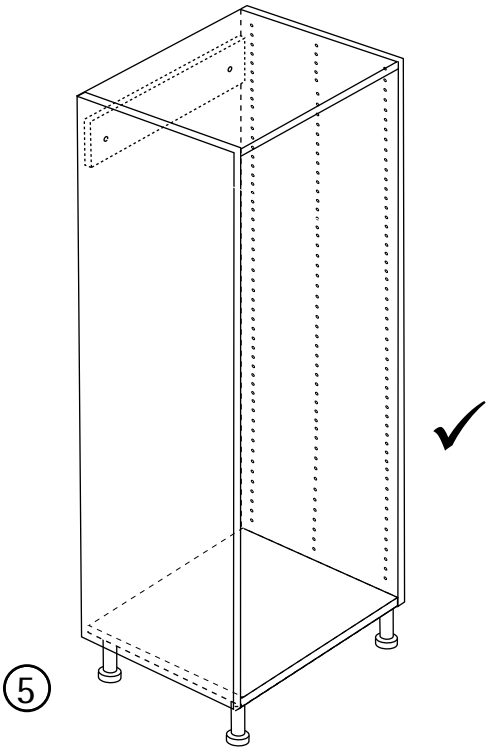
5

Högskåp inbyggnad/Højskab inbygning / Høyskap innebyggning/ Kiinteä korkea kaappi

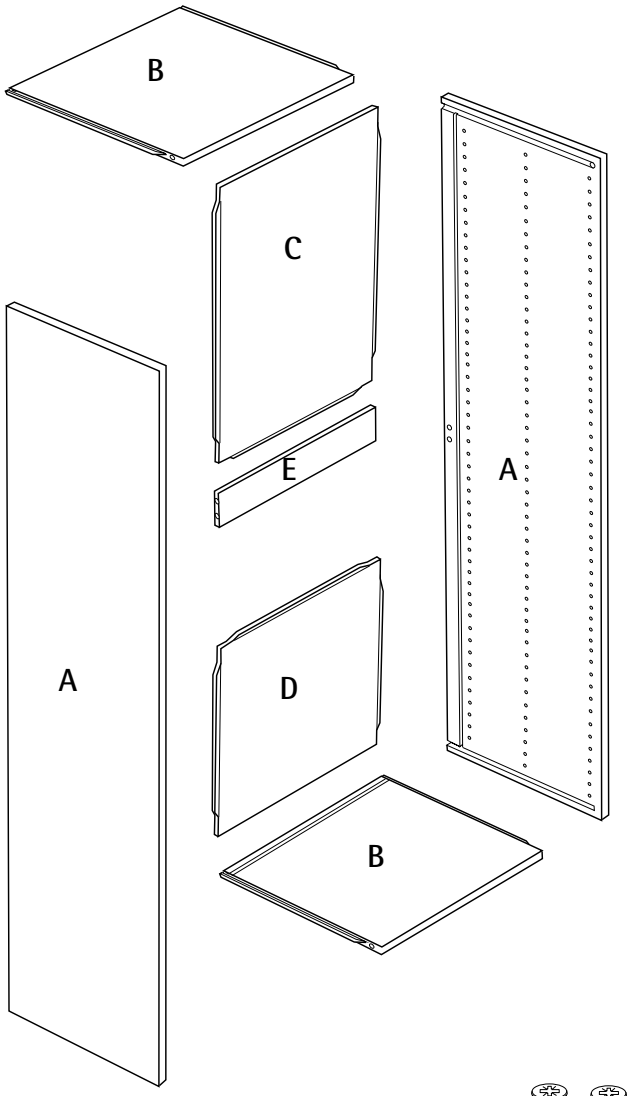

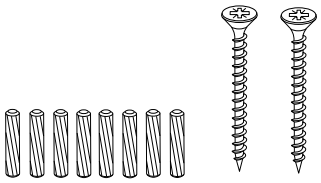

S OBS! Skruv för montering av stomme mot stomme. Ej väggmontering. Se sida 34.

DK OBS! Skruer for montering korpus mod korpus. Bemærk gælder ikke fastgørelse i væg. Se side 34

NO Obs! Skrue for montering i skrog mot skrog ikke for vegg. Se side 34

FI Huom! kiinnitysruuvi runko runkoa vastaan, ei tarkoitettu seinäkiinnitykselle. Katso sivu 34

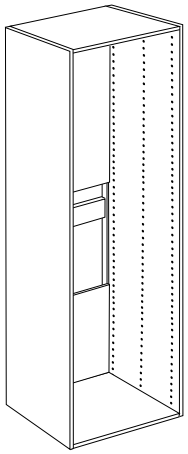

ANTAL/ ANTALL/ LKM	DEL/ OSA	Högskåp inbyggnad/ Højskabe indbygning/ Høyskap innebygging/ Kiinteä korkea kaappi 60x217 E55906021702	Högskåp inbyggnad/ Højskabe indbygning/ Høyskap innebygging/ Kiinteä korkea kaappi 60x195 E55906019502	Högskåp inbyggnad/ Højskabe indbygning/ Høyskap innebygging/ Kiinteä korkea kaappi 60x125 E55906012502
2	A	Gavel/Skabside/Sivulevy	Gavel/Skabside/Sivulevy	Gavel/Skabside/Sivulevy
2	B	Top-Botten/Top-Bund/Topp-Bunn/ Kansi-Pohjalevy	Top-Botten/Top-Bund/Topp-Bunn/ Kansi-Pohjalevy	Top-Botten/Top-Bund/Topp-Bunn/ Kansi-Pohjalevy
1	C	Rygg/Bagplade/Selkälevy 60x56	Rygg/Bagplade/Selkälevy 60x56	Rygg/Bagplade/Selkälevy 60x56
1	D	Rygg/Bagplade/Selkälevy 60x70	Rygg/Bagplade/Selkälevy 60x70	Rygg/Bagplade/Selkälevy 60x70
1	E	Regel/Lægte/Regel/Asennusprofiili	Regel/Lægte/Regel/Asennusprofiili	Regel/Lægte/Regel/Asennusprofiili

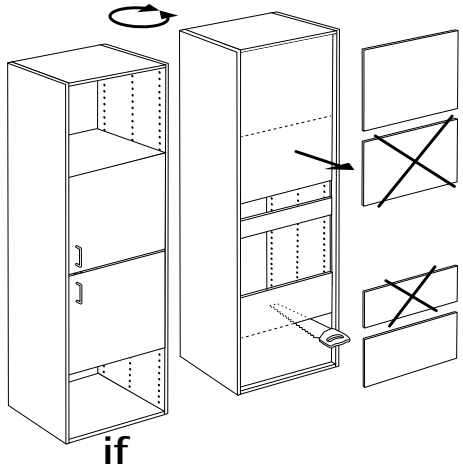
if

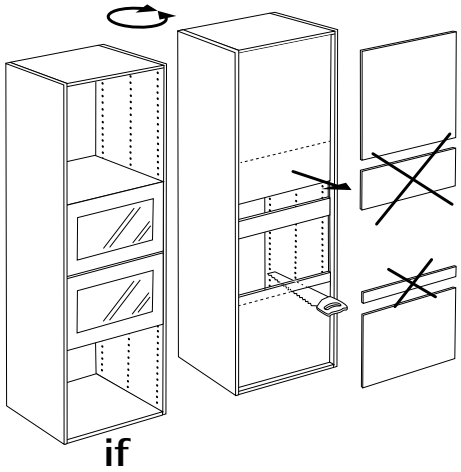
if

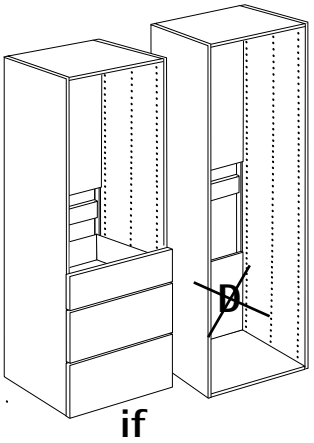
D
if

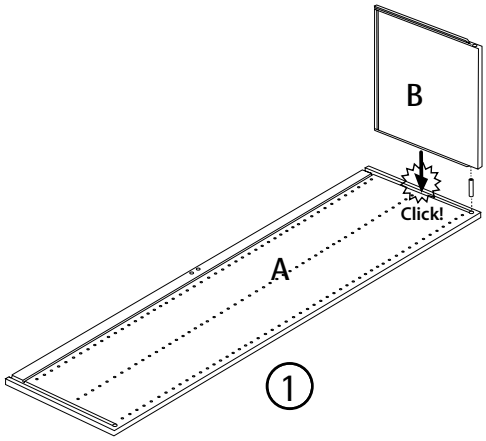
B
Click!
A
1

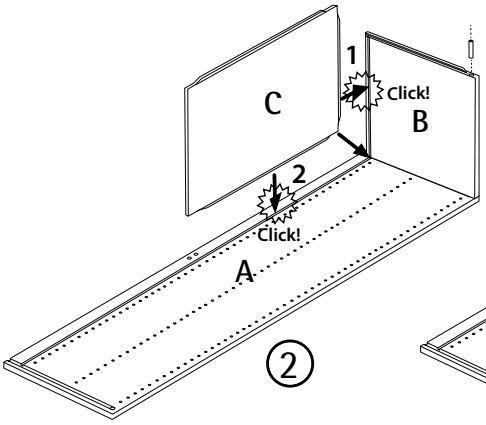
C
1
Click!
B
2
Click!
A
2

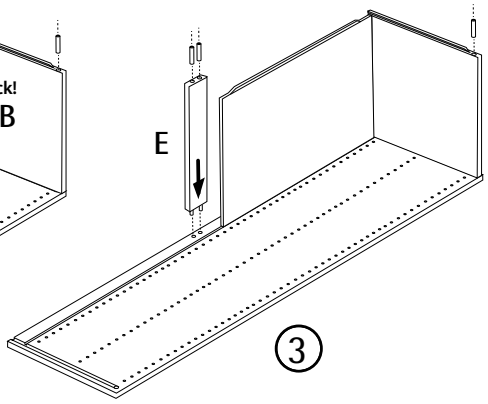
E
3

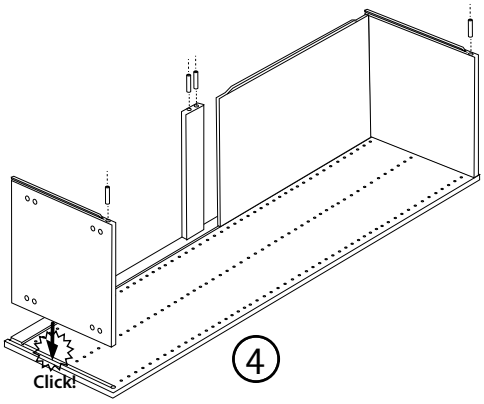
Click!
4

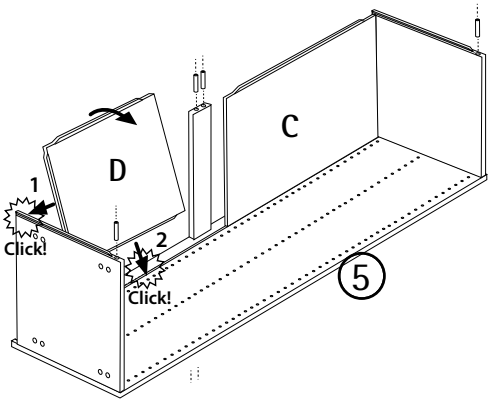
C
D
1
Click!
2
Click!
5

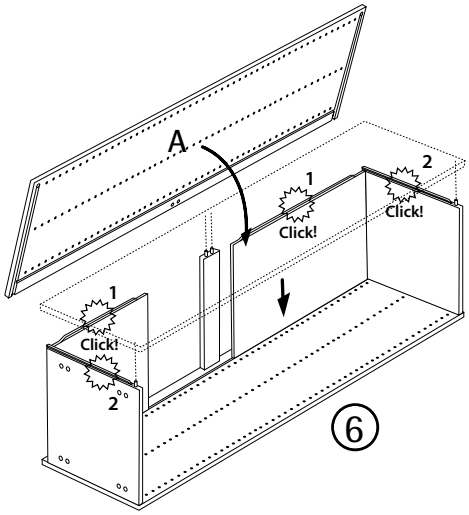
A
1
Click!
2
Click!
1
Click!
2
6

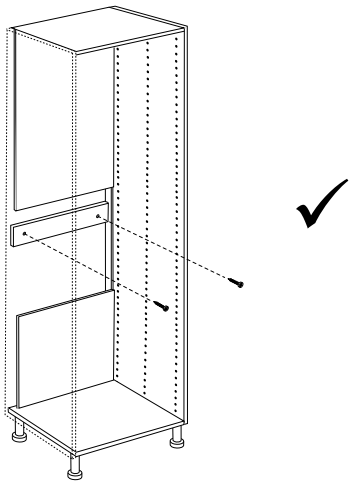

Demontera clickskåp/Demontere clickskap/Demonter clickskap/ Click-kaappien purkaminen

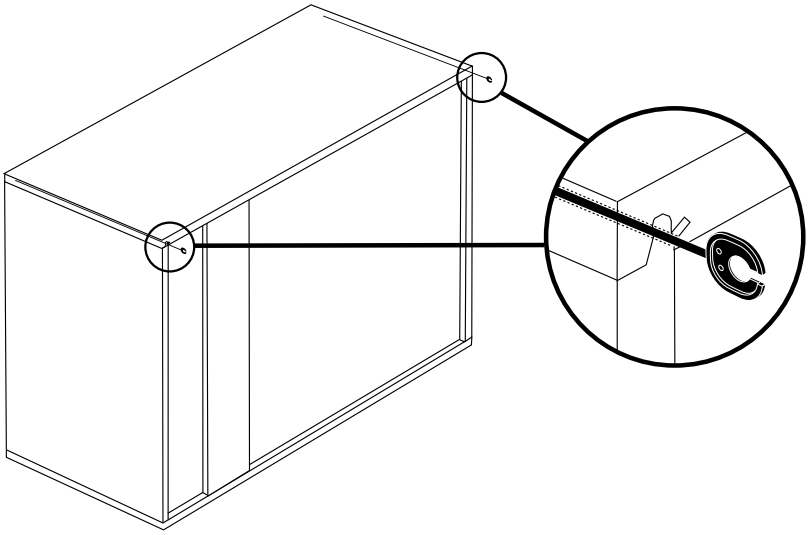

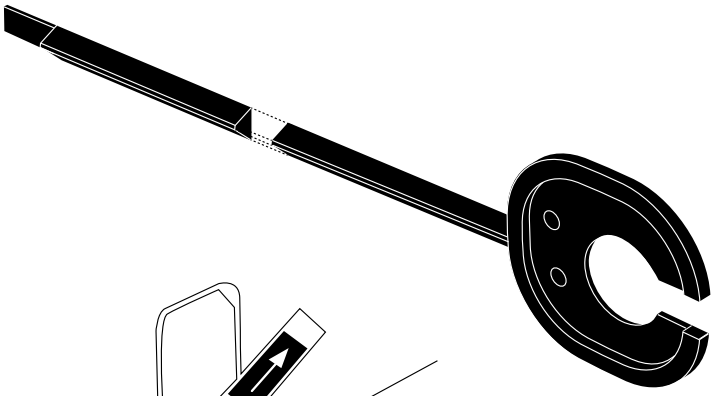

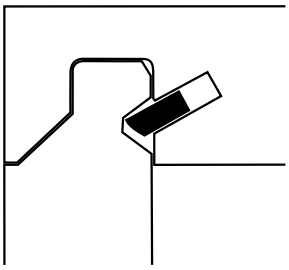

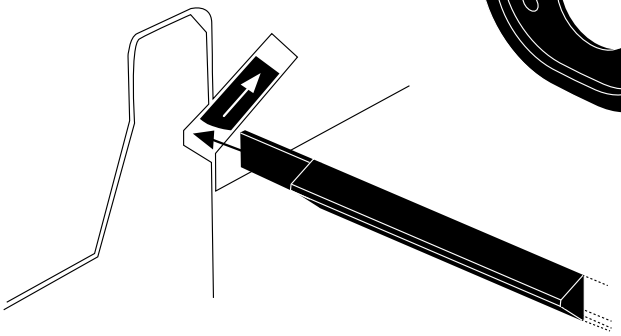

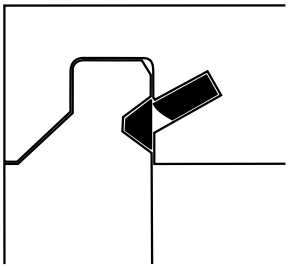

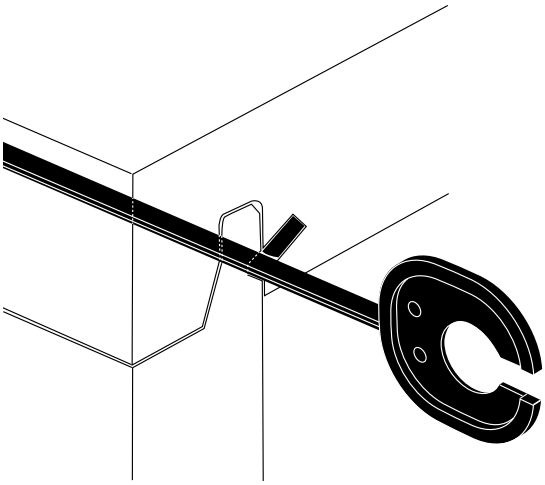

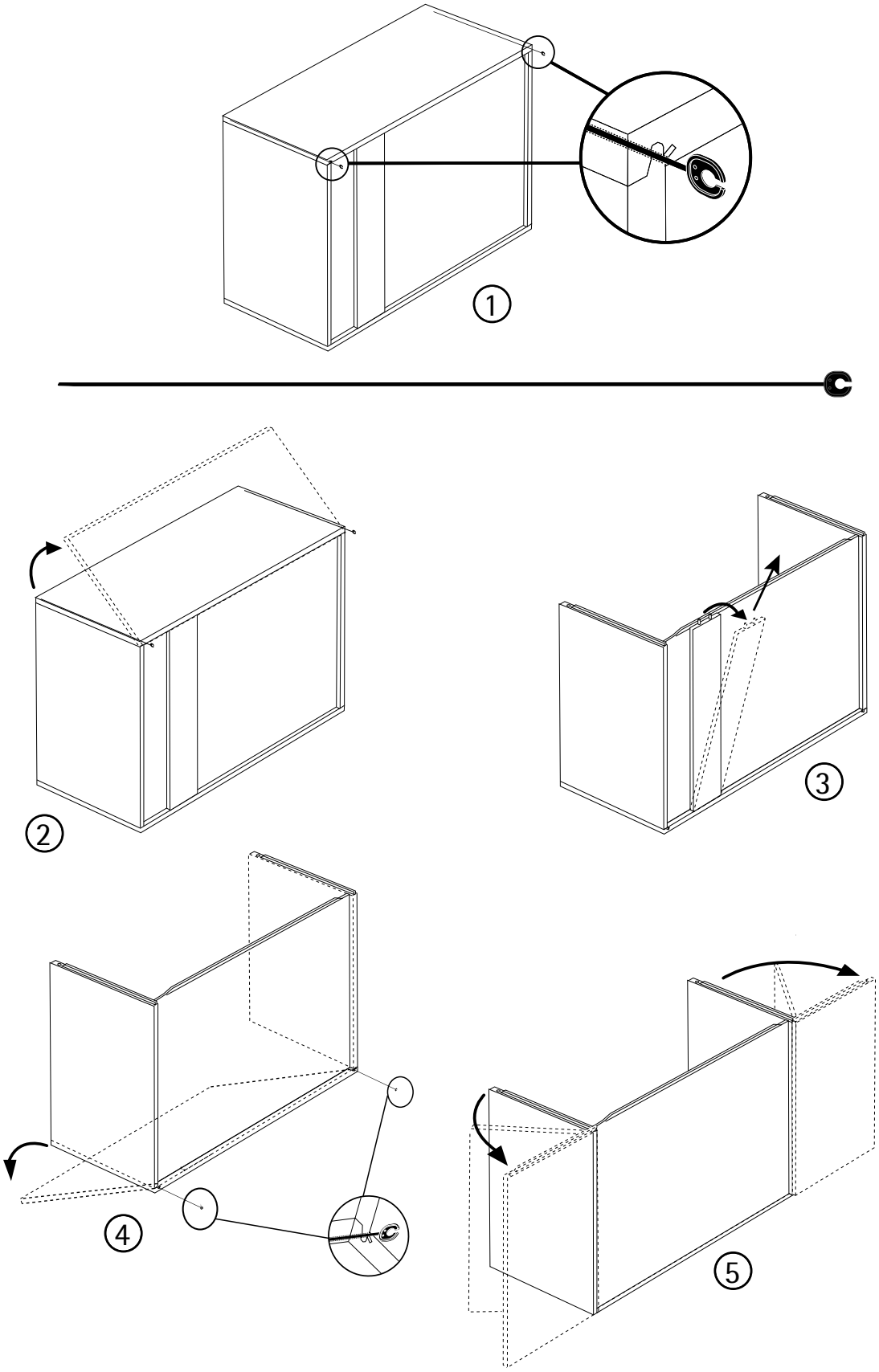

E55006003102	E55009007002	E55206005702	E55206004502	E55206003502	E55206002202
Går ej att demontera/ Ikke at demontere / Ikke å demontere/ Ei ole mahdollista purkaa	Går ej att demontera/ Ikke at demontere /Ikke å demontere/ Ei ole mahdollista purkaa	Går ej att demontera/ Ikke at demontere / Ikke å demontere/ Ei ole mahdollista purkaa	Går ej att demontera/ Ikke at demontere / Ikke å demontere/ Ei ole mahdollista purkaa	Går ej att demontera/ Ikke at demontere / Ikke å demontere/ Ei ole mahdollista purkaa	Går ej att demontera/ Ikke at demontere / Ikke å demontere/ Ei ole mahdollista purkaa

Sätt upp dina väggskåp / Opsætning af vægskab / Monter veggskapene dine / Kaappien asentaminen

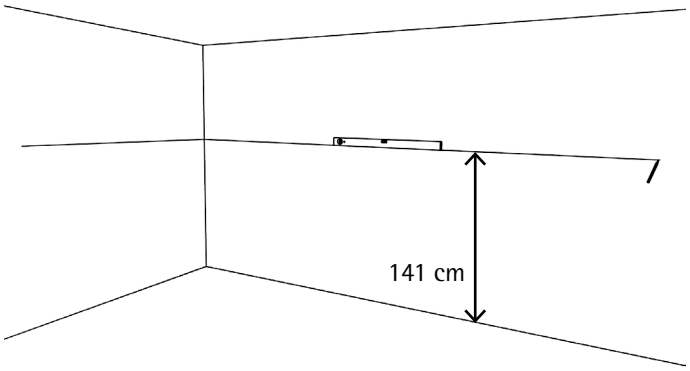

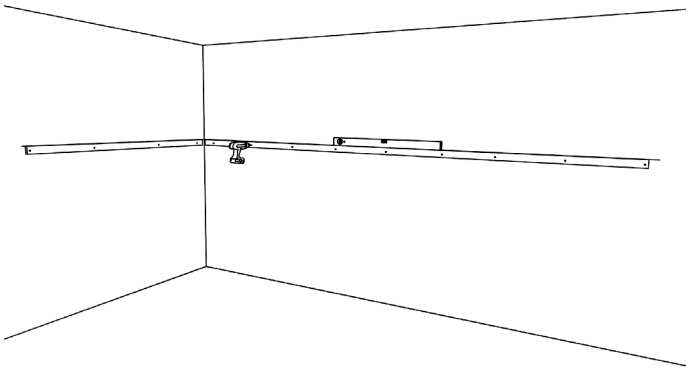

1. (S) Mät ut 141 cm över högsta punkten på golvet och markera på väggen med en linje. Använd vattenpass till din hjälp.
Tag hänsyn till att golv och tak inte alltid är vågräta.

(DK) Sæt et mærke 141 cm over det højeste punkt på gulvet og træk en linje på væggen. Brug et vaterpas.
Tag hensyn til, at gulv og loft ikke altid er vandrette.

(NO) Mål opp 141 cm over høyeste punkt på gulvet, og tegn en linje på veggen. Bruk et vater.
Ta hensyn til at gulv og tak ikke alltid er i vater.

(FI) Mittaa ja merkitse linja 141 cm päähän lattian korkeimmasta kohdasta. Käytä apuna vesivaakaa.
Ota huomioon, etteivät lattia ja katto välttämättä ole vaakasuoria.

2. (S) Sätt upp en list på väggen för att underlätta upphängning av väggskåpen. Ovankant på listen skall vara i linje med den utritade linjen på väggen.

(DK) Sæt en liste på væggen for at lette ophængningen af vægskabene. Overkanten på listen skal flugte med den afsatte linje på væggen.

(NO) Sett opp en list på veggen for å gjøre det lettere å få på plass veggskapene. Overkant list skal være på linje med den oppmerkede linjen på veggen.

(FI) Kiinnitä seinään apulista, joka helpottaa seinäkaappien asennusta oikealle korkeudelle. Listan yläreunan tulee vastata seinään merkittyä linjaa.

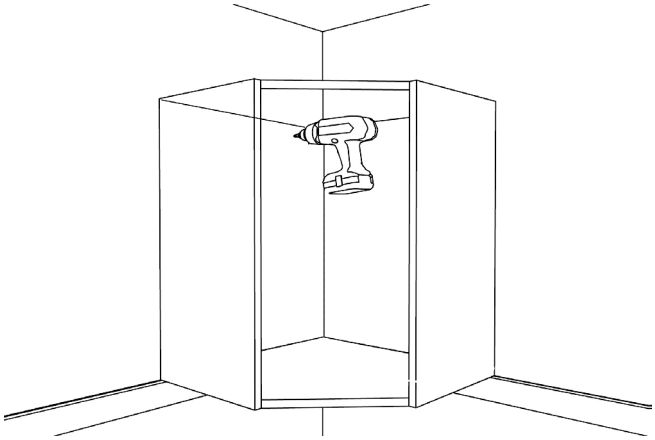

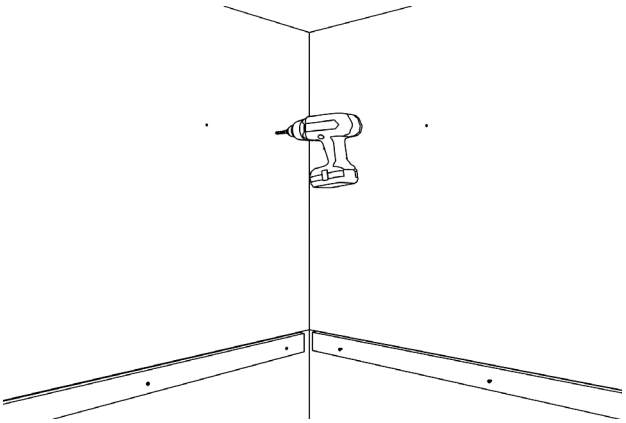

3. (S) Börja med att sätta upp hörnväggskåpet. Ska du inte ha något hörnskåp, börja med det som skall sitta närmast ett hörn.
Lyft upp skåpet på vägglisten, borra igenom regeln och in i väggen med ett 5 mm borr.
Det är mycket viktigt att skåpet hänger i våg då nästa skåp är beroende av det första skåpets placering!

(DK) Begynd med at sætte hjørneskabet op. Skal der ikke opsættes et hjørneskab begyndes med det skab, som skal sidde nærmest et hjørne.
Løft skabet op på væglisten og bor gennem lægten og ind i væggen med et 5 mm bor.
Det er meget vigtigt, at skabet hænger vandret, da det næste skab er afhængigt af det første skabs placering!

(NO) Begynn med å sette opp hjørneveggskapet. Skal du ikke ha noe hjørneskap, begynn med det som skal sitte nærmest hjørnet.
Løft opp skapet på vegglisten, bor igjennom bærelisten og inn i veggen med et 5 mm bor.
Det er veldig viktig at skapet henger i vater ettersom neste skap tar utgangspunkt i det første skapets plassering.

(FI) Aloita kulmaseinäkaapin asennuksesta. Jos keittiöön ei tule kulmakaappia, aloita kaapista, joka tulee lähimmäksi nurkkaa.
Nosta kaappi seinälistan päälle, poraa reikä seinään asennusprofiilin läpi 5 mm terällä.
On erittäin tärkeää, että kaappi on tarkasti pystysuorassa, sillä seuraavan kaapin kohdistus riippuu ensimmäisen kaapin sijoituksesta!

4. (S) Ställ ner skåpet igen. Välj skruv/plugg anpassad för det väggmaterial du har. För kottlingshöjder se Kottlingshöjder i manualen.

(DK) Sæt skabet ned igen. Vælg en skrue/ekspander, der passer til vægmaterialet. For Lægtemonteringsmål, se Lægtemonteringsmål i manualen.

(NO) Sett ned skapet igjen. Velg skrue/plugg tilpasset veggmaterialet. For festehøyder – se Festehøyder i manualen.

(FI) Ota kaappi alas. Valitse ruuvi ja tulppa keittiön seinämateriaalin mukaan. Katso koolauskorkeus oppaan kohdasta Koolauskorkeudet.

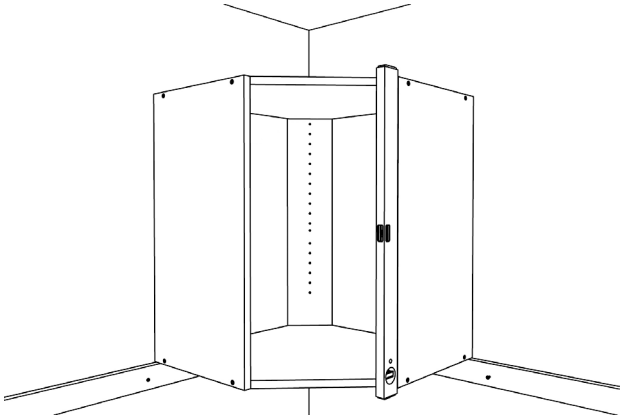

5. (S) Sätt tillbaka skåpet på listen och skruva fast i väggen så det hänger i våg.

(DK) Sæt skabet tilbage på listen og skru det fast i væggen så det hænger vandret.

(NO) Sett tilbake skapet på listen og skru fast det i veggen så at det henger på en rett linje.

(FI) Nosta kaappi taas listan päälle ja kiinnitä se seinään tarkasti pystysuoraan.

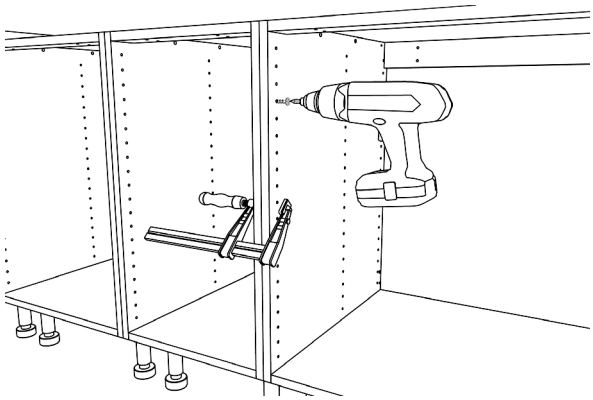

7. (S) Skruva ihop skåpen i framkant med förbindelseskruvarna. Gör samma med alla skåp. Ta bort tvingarna.

(DK) Skru skabene sammen i med samleskruerne. Gør det samme for alle skabe. Fjern skruetvingerne.

(NO) Skru sammen skapene i framkant med forbindelsesskruene. Gjør samme sak med alle skapene. Fjern klemmene.

(FI) Yhdistä kaapit toisiinsa liitosruuvien avulla. Toista toimenpide kaikkien kaappien kohdalla. Ota ruuvipuristimet pois.

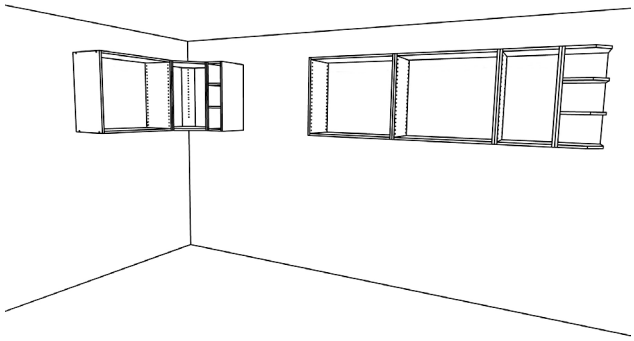

9. (S) Nu är väggskåpen på plats och det är dags för nästa steg, hög- och bänkskåpen.

(DK) Nu er vægskabene på plads, og der fortsættes med næste trin, høj- og underskabene.

(NO) Nå er veggskapene på plass og det er på tide med neste steg, høy- og benkeskapene.

(FI) Kun seinäkaapit on asennettu, seuraavaksi asennetaan korkeat kaapit ja pöytäkaapit.

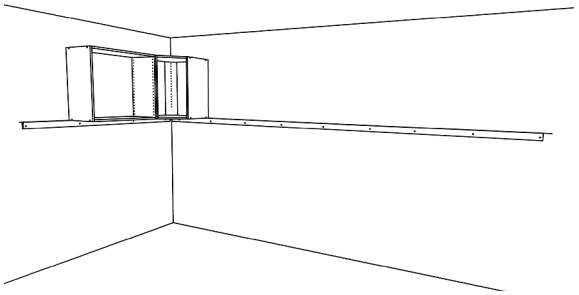

6. (S) Montera alla skåp enligt samma princip som det första skåpet. Var noga med att framkanten och underkanten på skåpen ligger i samma nivå. Använd tvingar om så behövs för att hålla skåpen i linje med varandra.

(DK) Opsæt alle skabe efter samme princip som for det første skab. Vær omhyggelig med at forkanten og underkanten på skabene flugter. Brug skruetvinger hvis der behov for dette for at holde skabene på linje med hinanden.

(NO) Monter alle skapene etter samme prinsipp som det første skapet. Vær nøye med at framkanten og underkanten på skapene ligger i samme nivå.
Bruk tvinger om nødvendig for å holde skapene i linje med hverandre.

(FI) Asenna kaikki kaapit samalla tavalla kuin ensimmäinen kaappi. Aseta kaappien etu- ja alareunat tarkasti samalle tasolle. Varmista kaappien linjaus toisiinsa nähden käyttämällä tarvittaessa apuna ruuvipuristimia.

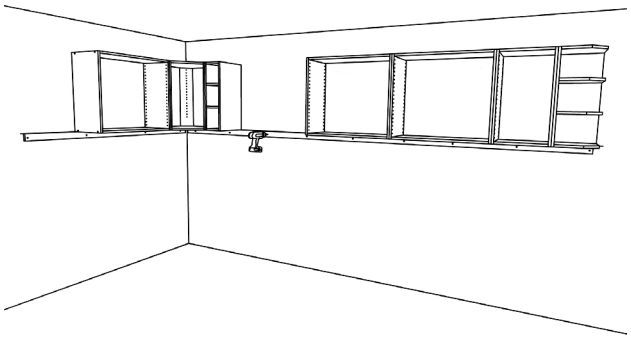

8. (S) När väggskåpen är på plats och justerade, dra åt alla skruvar i väggarna. Ta även bort vägglisten du använt som hjälp vid monteringen.

(DK) Når vægskabene er på plads og tilpasset, tilspændes alle skruer i væggene. Fjern derefter hjælpelisten under skabene.

(NO) Når veggskapene er på plass og justert, skru fast skruene i veggen enda litt til. Ta bort vegglisten du har brukt som hjelp ved monteringen.

(FI) Kun seinäkaapit ovat paikoillaan ja säädetty, kiristä kaikki seinäkiinnitysruuvit. Ota pois myös lista, jota käytit asennuksen apuna.

Sätt upp dina bänk- och högskåp / Stil under- og højskabene op
Pöytäkaappien ja korkeiden kaappien asentaminen

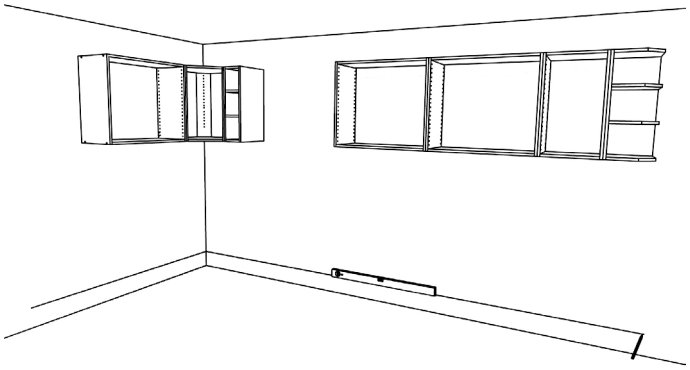

1. S Mät ut 16 cm över högsta punkten på golvet och markera på väggen med en linje. Använd vattenpass till din hjälp.

   DK Sæt et mærke 16 cm over det højeste punkt på gulvet og træk en linje på væggen. Brug et vaterpas.

   NO Mål opp 16 cm over høyeste punkt på gulvet og tegn en linje på veggen. Bruk et vater.

   FI Mittaa ja merkitse linja 16 cm päähän lattian korkeimmasta kohdasta. Käytä apuna vesivaakaa.

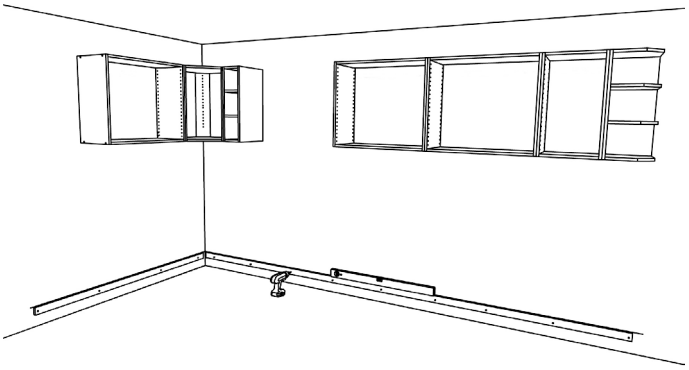

2. S Sätt upp en list på väggen för att underlätta upphängning av bänk- och högskåpen. Ovankant på listen skall vara i linje med den utritade linjen på väggen.

   DK Sæt en liste på væggen for at lette opsætningen af under- og højskabene. Overkanten på listen skal flugte med den afsatte linje på væggen.

   NO Sett opp en list på veggen for å gjøre fastmonteringen av benkeskap og høyskap lettere. Overkant list skal være på linje med den oppmerkede linjen på veggen.

   FI Kiinnitä seinään apulista, joka helpottaa korkeiden kaappien ja pöytäkaappien asennusta oikealle korkeudelle. Listan yläreunan tulee vastata seinään merkittyä linjaa.

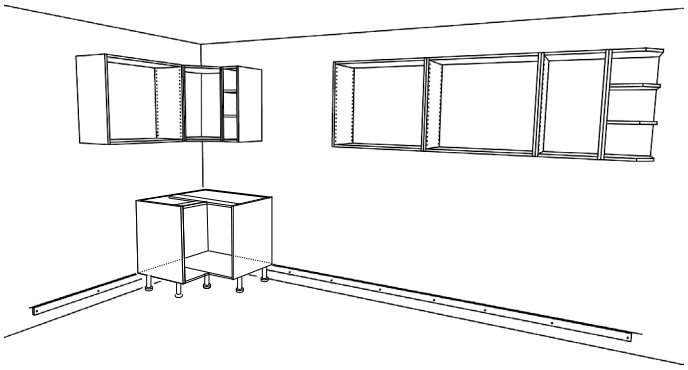

3. S Börja med att sätta upp hörnbänkskåpet. Ska du inte ha något hörnskåp så börja med det som skall sitta närmast ett hörn.

   DK Begynd med at sætte hjørneunderskabet op. Skal der ikke opsættes et hjørneskab begyndes med det skab, som skal placeres nærmest et hjørne.

   NO Begynn med å sette opp hjørnebenkeskapet. Skal du ikke ha noe hjørneskap, begynn med det som skal sitte nærmest et hjørne.

   FI Aloita kulmapöytäkaapin asennuksesta. Jos keittiöön ei tule kulmakaappia, aloita kaapista, joka tulee lähimmäksi nurkkaa.

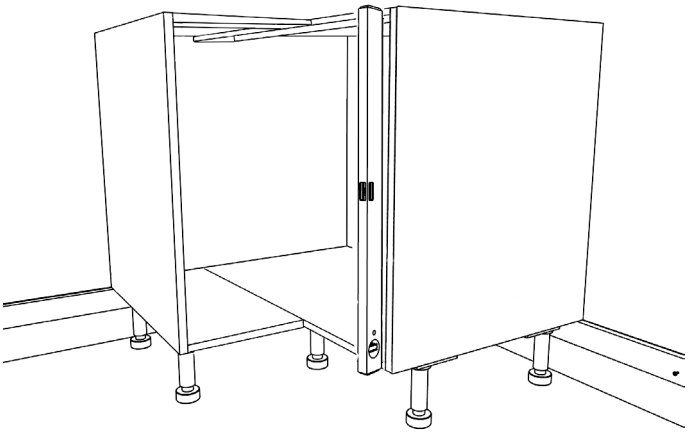

4. S När du lyft upp skåpet på vägglisten, borra igenom regeln och in i väggen. Använd skruv och plugg som är anpassad för materialet i väggarna.

   DK Løft skabet op på væglisten og bor gennem lægten og ind i væggen med et 5 mm bor. Brug skrue/ekspander, der passer til vægmaterialet.

   NO Når du har løftet opp skapet på vegglisten, borr gjennom listen og inn i veggen. Bruk skrue og plugg som er tilpasset for materialet i veggene.

   FI Nosta kaappi seinälistan päälle ja poraa reikä seinään asennusprofiilin läpi. Käytä seinämateriaaliin sopivaa ruuvia ja tulppaa.

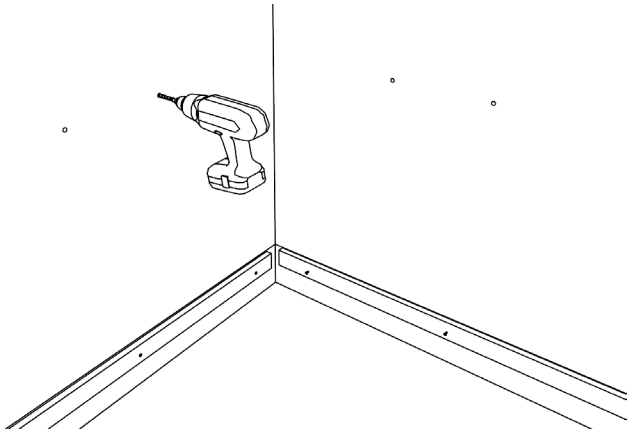

5. S Ställ ner skåpet igen. Välj skruv/plugg anpassad för det väggmaterial du har.

   DK Sæt skabet ned igen. Vælg en skrue/ekspander, der passer til vægmaterialet.

   NO Sett ned skapet igjen. Velg skrue/plugg tilpasset veggmaterialet.

   FI Ota kaappi alas. Valitse ruuvi ja tulppa keittiön seinämateriaalin mukaan.

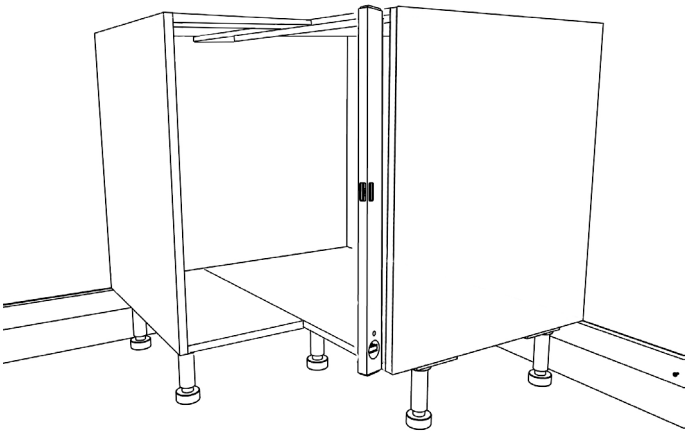

6. S Sätt tillbaka skåpet på listen och justera frambenen så att skåpet står i våg. Använd vattenpass till din hjälp.

   DK Sæt skabet tilbage på listen og justér de forreste ben, så skabet står vandret. Brug et vaterpas.

   NO Sett tilbake skapet på listen og juster forbena slik at skapet står rett. Bruk et vater.

   FI Nosta kaappi taas listan päälle ja säädä etujalkoja niin, että kaappi on tarkasti vaakasuorassa. Käytä apuna vesivaakaa.

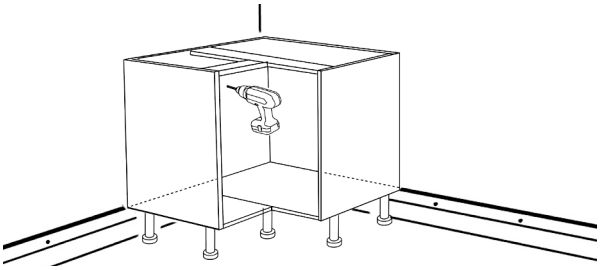

7. S Skruva fast skåpet i väggen.

   DK Skru skabet fast til væggen.

   NO Skru fast skapet i veggen.

   FI Kiinnitä kaappi seinään ruuvien avulla.

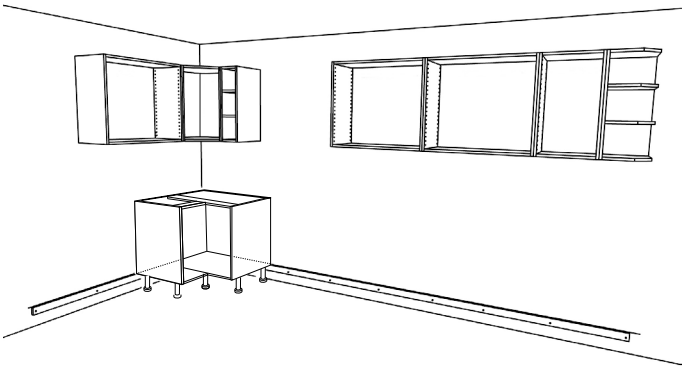

8. S Montera alla skåp enligt samma princip som det första skåpet. Var noga med att framkanten och underkanten på skåpen ligger i samma nivå. Använd tvingar om så behövs för att hålla skåpen i linje med varandra.

   DK Opsæt alle skabe efter samme princip som for det første skab. Vær omhyggelig med at forkanten og underkanten på skabene flugter. Brug skruetvinger hvis der behov for dette for at holde skabene på linje med hinanden.

   NO Monter alle skap etter samme prinsipp som det første. Vær nøye med at forkantene og underkantene på skapene er på samme nivå. Bruk tvinge om nødvendig for å holde skapene på rett linje.

   FI Asenna kaikki kaapit samalla tavalla kuin ensimmäinen kaappi. Aseta kaappien etu- ja alareunat tarkasti samalle tasolle. Varmista kaappien linjaus toisiinsa nähden käyttämällä tarvittaessa apuna ruuvipuristimia.

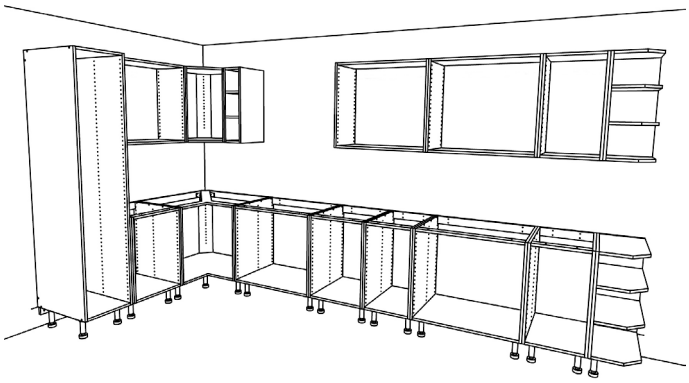

9. (S) Montera alla skåp enligt samma princip som det första skåpet. Var noga med att framkanten och ovankanten på skåpen ligger i samma nivå. Använd tvingar om så behövs för att hålla skåpen i linje med varandra.

(DK) Opsæt alle skabe efter samme princip som for det første skab. Vær omhyggelig med at forkanten og overkanten på skabene flugter. Brug skruetvinger hvis der behov for dette for at holde skabene på linje med hinanden.

(NO) Monter alle skap etter samme prinsipp som det første skapet. Vær nøye med at forkantene og underkantene på skapene er på samme nivå. Bruk tvinge om nødvendig for å holde skapene på rett linje.

(FI) Asenna kaikki kaapit samalla tavalla kuin ensimmäinen kaappi. Aseta kaappien etu- ja alareunat tarkasti samalle tasolle. Varmista kaappien linjaus toisiinsa nähden käyttämällä tarvittaessa apuna ruuvipuristimia.

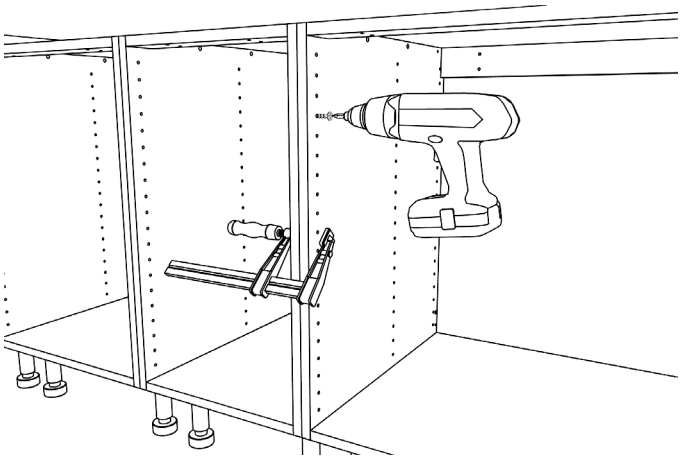

10. (S) Skruva ihop skåpen i framkant med förbindelseskruvarna. Gör samma med alla bänkskåp. Ta bort tvingarna.

(DK) Skru skabene sammen i med samleskruerne. Gør det samme for alle underskabe. Fjern skruetvingerne.

(NO) Skru sammen skapene i forkant med forbindelsesskruene. Gjør det samme med alle benkeskap. Ta bort tvingene.

(FI) Yhdistä kaapit toisiinsa liitosruuvien avulla. Toista toimenpide kaikkien kaappien kohdalla. Ota ruuvipuristimet pois.

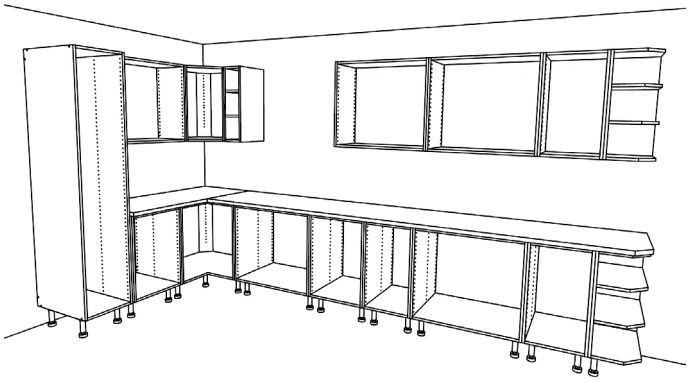

11 . (S) Nu är bänkskåpen på plats och det är dags att gå på nästa steg, bänkskivorna.
Montera bänkskivorna enligt medföljande beskrivning. Det följer med en beskrivning med varje bänkskiva som levereras.

(DK) Nu er underskabene på plads, og der fortsættes med næste trin, bordpladerne.
Bordpladerne monteres iht. den medfølgende beskrivelse. Der følger en beskrivelse med hver bordplade ved leveringen.

(NO) Nå er benkeskapene på plass, og det er tid for neste trinn: benkeplatene.
Monter benkeplatene etter vedlagte beskrivelse. Hver benkeplate har en bruksanvisning som følger med.

(FI) Kun seinäkaapit on asennettu, seuraavaksi asennetaan työtasot. Asenna työtasot toimituksen mukana tulleen kuvauksen mukaan. Jokaisen työtason mukana toimitetaan sen kuvaus.

7 340025 989151

Assembly instructions for click manual

E11000051875