Bruksanvisning
Vaskemaskin

Bruksanvisningen **må** leses før oppstilling - installasjon – igangsetting.
Da beskytter du deg mot person- og materiellskade.

no-NDS

M.-Nr. 10 519 080

Innhold

Aktivt miljøvern 6

Sikkerhetsregler 7

Betjening av vaskemaskinen 14
Betjeningspanel 14
Basisdisplay 15
Programtid 15
Startforvalg 15
Betjeningseksempler 16

Første igangsetting 17
Innstilling av displayspråk 17
Fjerning av transportsikringen 18
Start av program for kalibrering 18

Miljøvennlig vask 19

1. Klargjøring av tøyet 20

2. Valg av program 21

3. Innlegging av tøyet 22

4. Valg av programinnstillinger 23

5. Påfylling av vaskemiddel 25
Vaskemiddelbeholder 25
Kapseldosering 26

6. Start av programmet - programslutt 28

Sentrifugering 29

Startforvalg 31
Velge 31
Endre 31
Slette startforvalget og starte vaskeprogrammet direkte 31

Programoversikt 32

Innhold

Opsjoner (tillegg) ... 35
Kort ... 35
Vand Plus (Høyere vannstand) ... 35
Forvask ... 35
Følgende opsjoner kan velges til programmene ... 36

Vedlikeholdssymboler ... 37

Programforløp ... 38

Endre programforløp ... 40
Avbryte ... 40
Pause ... 40
Endre ... 40
Legge inn mer tøy eller ta ut tøy ... 41

Vaskemiddel ... 43
Riktig vaskemiddel ... 43
Avkalkingsmiddel ... 43
Doseringshjelp ... 43
Midler for etterbehandling av tøyet ... 43
Anbefaling Miele vaskemidler ... 44
Vaskemiddelanbefalinger iht. norm (EU) nr. 1015/2010 ... 45

Rengjøring og stell ... 47
Rengjøring av trommelen (Hygiene Info) ... 47
Rengjøring av kabinett og panel ... 47
Rengjøring av vaskemiddelbeholderen ... 47
Rengjøring av vanninntakssilen ... 49

Feilretting ... 50
Hvis feil oppstår ... 50
Det kan ikke startes noe vaskeprogram ... 50
I displayet vises følgende feilmelding og programmet er blitt avbrutt ... 51
I displayet vises en melding ved programslutt ... 52
Generelle problemer med vaskemaskinen ... 53
Ikke tilfredsstillende vaskeresultat ... 55
Døren lar seg ikke åpne ... 56
Åpning av døren ved tilstoppet avløp og/eller strømbrudd ... 57

Innhold

Service ... 59
Reparasjoner ... 59
Garantitid og garantibetingelser ... 59
Ekstrautstyr ... 59

Oppstilling og tilkobling ... 60
Front ... 60
Bakside ... 61
Underlaget ... 62
Bære vaskemaskinen til oppstillingsstedet ... 62
Fjerning av transportsikringen ... 62
Montering av transportsikringen ... 64
Oppretting ... 65
Utskruing og låsing av føttene ... 65
Oppstilling under benkeplate ... 66
Vask-tørk-søyle ... 66
Vannsikringssystemet ... 67
Vanninntak ... 68
Vannavløp ... 69
Elektrotilkobling ... 70

Tekniske data ... 71
Datablad for husholdningsvaskemaskiner ... 72

Forbruksdata ... 74
Henvisninger for sammenligningstester: ... 74

Innstillinger ... 75
Språk ... 76
Skittenhetsgrad ... 76
Lydstyrke varselsignal ... 76
Tastetone ... 76
Pin-kode ... 77
Temperaturenhet ... 77
Display-lysstyrke ... 77
Mørkt display og taster ... 77
Utkobling av vaskemaskinen ... 78
Visning av maksimal tøymengde ... 78
Visning av programnavn ... 78

Memory 78
Forvasktid Bomull 79
Bløtleggingstid 79
Skånegang 79
Temperatursenking 79
Vand Plus (Høyere vannstand) 80
Nivå Høyere vannstand 80
Maksimalt skyllenivå 80
Vannavkjøling 80
Lavt vanntrykk 81
Antikrøll 81

Ekstrautstyr 82
Vaskemiddel 82
Spesialvaskemidler 82
Tøypleiemiddel 83
Additiv 83

Aktivt miljøvern

Retur og gjenvinning av transportemballasjen

Emballasjen beskytter apparatet mot transportskader. Emballasjematerialene er valgt med sikte på miljøvennlighet og avfallsbehandling og kan derfor gjenvinnes.

Gjenvinning av emballasjen sparer råstoff og bidrar til mindre avfall. Forhandleren tar vanligvis emballasjen i retur.

Retur og gjenvinning av gamle apparater

Elektriske og elektroniske apparater inneholder ofte verdifulle materialer. De innholder imidlertid også skadelige stoffer, blandinger og deler, som har vært nødvendige for apparatets funksjon og sikkerhet. I restavfallet eller ved feil behandling, kan disse stoffene være helseskadelige og skade miljøet. Kast derfor aldri apparatene som restavfall.

Benytt i stedet de offisielle returpunktene for innlevering og gjenvinning av slike apparater. Apparatene kan leveres gratis til kommunale gjenvinningsstasjoner, forhandlere av tilsvarende produkter eller til Miele. For mer informasjon, se www.miele.no. Du er selv juridisk ansvarlig for å slette personlige data som måtte befinne seg i de gamle apparatene. Sørg for at apparatene oppbevares barnesikkert til de kjøres bort.

Denne vaskemaskinen oppfyller de påbudte sikkerhetskrav. Hvis den ikke brukes forskriftsmessig, kan det likevel føre til skader på personer og gjenstander.

Les bruksanvisningen før du tar vaskemaskinen i bruk. Den gir viktige opplysninger om sikkerhet, bruk og vedlikehold av maskinen. Du beskytter deg selv og forhindrer skader på maskinen.
Ta vare på bruksanvisningen og gi den videre til en eventuell senere eier.

Forskriftsmessig bruk

▶ Denne vaskemaskinen er bestemt for bruk i husholdningen og husholdningsliknende steder.

▶ Denne vaskemaskinen er ikke beregnet for utendørs bruk.

▶ Vaskemaskinen skal kun brukes innenfor rammen av hva som er vanlig i en husholdning, til vask av tekstiler, som i følge produsentens vaskeanvisning er maskinvaskbare. Annen bruk er ikke tillatt. Miele er ikke ansvarlig for skader som skyldes ureglementert bruk eller feil betjening.

▶ Personer, som på grunn av sin psykiske eller fysiske tilstand eller pga. sin uerfarenhet eller uvitenhet ikke er i stand til å betjene vaskemaskinen på en sikker måte, må ikke bruke denne vaskemaskinen uten tilsyn eller veiledning fra en ansvarlig person.

Barn i husholdningen

▶ Barn under åtte år må holdes vekk fra vaskemaskinen, med mindre de er under konstant tilsyn.

▶ Barn over åtte år, får bare betjene vaskemaskinen uten tilsyn, dersom vaskemaskinens funksjon er forklart slik, at de kan betjene den på en sikker måte. Barn må kunne se og forstå mulige farer ved feil betjening.

▶ Barn må ikke rengjøre eller vedlikeholde vaskemaskinen uten tilsyn.

▶ Hold øye med barn som befinner seg i nærheten av vaskemaskinen. Ikke la barn leke med vaskemaskinen.

Teknisk sikkerhet

▶ Følg anvisningene i kapitlene "Oppstilling og tilkobling" og "Tekniske data".

▶ Kontroller at vaskemaskinen ikke har ytre, synlige skader før den stilles opp. En skadet vaskemaskin må ikke stilles opp og tas i bruk.

▶ Før vaskemaskinen tilkobles, må tilkoblingsdataene (sikring, spenning og frekvens) på typeskiltet sammenlignes med dataene for elnettet. Ta kontakt med elektrofagfolk hvis du er i tvil.

▶ Pålitelig og sikker drift av vaskemaskinen er kun sikret, når vaskemaskinen er koblet til det offentlige strømnettet.

▶ Sikkerheten for det elektriske anlegget i vaskemaskinen garanteres kun hvis maskinen kobles til et forskriftsmessig installert jordingssystem.
Det er meget viktig at denne grunnleggende sikkerhetsforutsetningen kontrolleres. I tvilstilfeller bør fagfolk kontrollere husinstallasjonen. Miele kan ikke gjøres ansvarlig for skader som skyldes manglende eller brutt jordledning.

▶ Av sikkerhetsgrunner må du ikke bruke skjøtekabler, flerveis-stikkontakter eller lignende (brannfare på grunn av overoppheting).

▶ Defekte deler må bare skiftes ut med originale reservedeler fra Miele. Bare for disse delene kan Miele garantere at de sikkerhetskravene som stilles til maskinene, blir oppfylt.

▶ Støpselet må være tilgjengelig til enhver tid, slik at vaskemaskinen kan kobles fra strømforsyningen.

▶ Reparasjoner utført av ukyndige kan medføre betydelig fare for brukeren, som produsenten ikke overtar noe ansvar for. Reparasjoner skal bare utføres av fagfolk som er autorisert av Miele, ellers gjelder ikke noe garantiansvar ved påfølgende skader.

▶ Hvis tilkoblingsledningen blir skadet, må den skiftes ut av fagfolk som er autorisert av Miele, for å unngå at brukeren utsettes for fare.

▶ Ved feil eller ved rengjøring og stell, er maskinen koblet fra el-nettet bare når:

– støpselet til maskinen er trukket ut eller
– sikringene i husinstallasjonen er koblet ut eller
– skrusikringene i husinstallasjonen er skrudd helt ut.

▶ Vaskemaskinen må bare kobles til vannforsyningen med et slangesett av nyere dato. Gamle slangesett må ikke brukes. Kontroller slangesettene med jevne mellomrom. Da kan du skifte dem ut i tide, og unngå vannskader.

▶ Vannets flytetrykk må være minst 100 kPa og må ikke være høyere enn 1.000 kPa.

▶ Denne vaskemaskinen må ikke brukes på ikke-stasjonære oppstillingssteder (f.eks. skip).

▶ Det må ikke foretas endringer på vaskemaskinen uten uttrykkelig tillatelse fra Miele.

Bruk

▶ Vaskmaskinen må ikke plasseres i rom hvor det er fare for frost. Frosne slanger kan sprekke eller revne. Elektronikken kan bli mindre pålitelig ved temperaturer under frysepunktet.

▶ Fjern transportsikringen på baksiden før maskinen tas i bruk (se kapittel "Oppstilling og tilkobling", avsnitt "Fjerning av transportsikringen"). Under sentrifugering kan transportsikring som ikke er fjernet, skade maskinen og møbler/maskiner i nærheten.

▶ Steng vannkranen ved lengre fravær (f.eks. ferie), spesielt hvis det ikke er sluk i gulvet i nærheten av maskinen.

▶ Fare for oversvømmelse!
Hvis du henger avløpsslangen i en vaskekum, kontroller at vannet renner raskt nok unna. Sikre slangen slik at den ikke kan gli ned. Vannets tilbakeslagskraft kan presse en usikret slange ut av kummen.

▶ Pass på at ingen fremmedlegemer (f.eks. spiker, nåler, mynter, binders) kommer med i vasken. Fremmedlegemer kan skade maskindeler (f.eks. vaskebeholder, trommel), som igjen kan forårsake skader på tøyet.

▶ Vær forsiktig når du åpner døren etter bruk av dampfunksjonen. Det er fare for forbrenning pga. damp som strømmer ut, og høye temperaturer på trommeloverflaten og dørglasset. Gå litt bakover og vent til dampen har forsvunnet.

▶ Maksimal kapasitet er 8 kg (tørt tøy). Noen programmer har redusert maks. kapasitet. Se kapitlet "Programoversikt".

▶ Ved riktig vaskemiddeldosering er det ikke nødvendig å avkalke vaskemaskinen. Hvis avkalking skulle bli nødvendig, bruk et avkalkingsmiddel basert på naturlig sitronsyre. Miele anbefaler Mieles avkalkingsmiddel. Dette fås kjøpt i Mieles nettbutikk på www.mieleshop.no, hos Miele-forhandleren eller Mieles kundeservice. Følg bruksanvisningen for avkalkingsmiddelet nøye.

▶ Tøy som har vært behandlet med løsemiddelholdige rengjøringsmidler må skylles godt i rent vann før de vaskes.

▶ Bruk aldri løsemiddelholdige rengjøringsmidler i vaskemaskinen (f.eks. vaskebensin). Maskinkomponenter kan bli skadet og det kan oppstå giftige damper. Brann- og eksplosjonsfare!

▶ Bruk aldri løsemiddelholdige rengjøringsmidler (f.eks. vaskebensin) ved eller på vaskemaskinen. Kunststoffoverflater som kommer i kontakt med slike midler kan bli skadet.

▶ Fargemidler må være egnet for bruk i vaskemaskin og bør ikke brukes for ofte. Følg produsentens bruksanvisning nøye.

▶ Avfargingsmidler kan på grunn av sine svovelholdige forbindelser føre til korrosjon. Avfargingsmidler må ikke brukes i vaskemaskinen.

▶ Hvis du får vaskemiddel i øynene, skyll straks med rikelig med lunkent vann. Ta straks kontakt med lege ved svelging. Personer med hudskader eller ømfintlig hud bør unngå kontakt med vaskemiddel.

Tilbehør

▶ Tilbehørsdeler kan bare monteres i eller til maskinen, dersom de uttrykkelig er godkjent av Miele. Hvis andre deler monteres, tapes krav i forbindelse med garanti og/eller produktansvar.

▶ Mieles tørketromler og vaskemaskiner kan oppstilles i en vask-tørk-søyle. Til dette behøves en mellomsats (WTV, ekstrautstyr). Vær oppmerksom på at mellomsatsen både må passe til tørketrommelen og vaskemaskinen.

▶ Sørg for at Miele-sokkelen, som er å få kjøpt som ekstrautstyr, passer til denne vaskemaskinen.

Miele kan ikke gjøres ansvarlig for skader som skyldes at sikkerhetsreglene ikke blir fulgt.

Betjening av vaskemaskinen

Betjeningspanel

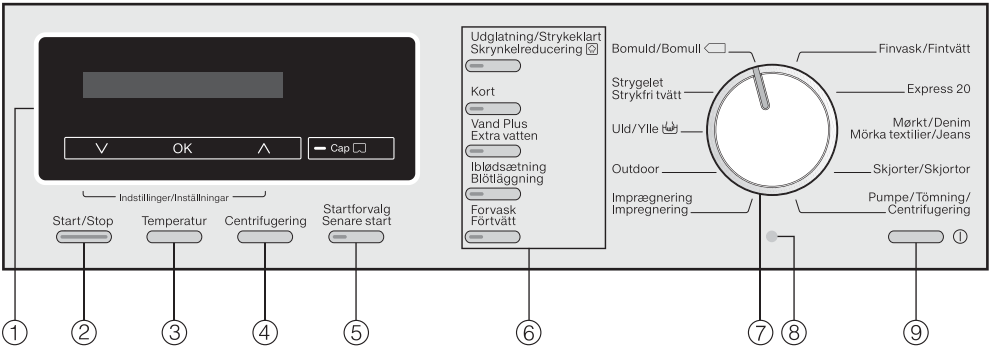

① **Display med sensortaster**
Nærmere forklaringer på de følgende sidene.

② **Tast Start/Stop**
Starter det valgte vaskeprogrammet og avbryter et program som er startet.

③ **Tast Temperatur**
For innstilling av ønsket vasketemperatur.

④ **Tast Centrifugering** (sentrifugehastighet)
For innstilling av ønsket sluttsentrifugeringshastighet.

⑤ **Tast Startforvalg**
For å velge en senere programstart.

⑥ **Taster Opsjoner**
Vaskeprogrammene kan suppleres med forskjellige opsjoner.

⑦ **Programvelger**
For å velge vaskeprogram.

⑧ **Optisk grensesnitt PC**
For kundeservice.

⑨ **Tast** ⏻
Slår vaskemaskinen på og av.
For å spare energi, slår vaskemaskinen seg av automatisk. Dette skjer 15 minutter etter programslutt/antikrøll eller etter at maskinen er slått på, men det ikke følger ytterligere betjening.

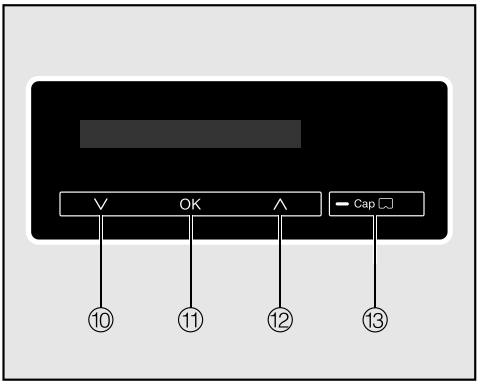

⑩ **Sensortast ∨**
Beveger valglisten nedover eller reduserer verdiene.

⑪ **Sensortast OK**
Bekrefter det valgte programmet, en innstilt verdi eller åpner en undermeny.

⑫ **Sensortast ∧**
Beveger valglisten oppover eller øker verdiene.

⑬ **Sensortast Cap**
Aktiverer kapseldoseringen via vaskemiddelbeholderen.

Sensortastene ⑩ til ⑫ lyser, så snart displayet kan betjenes med sensortastene.

Basisdisplay

Basisdisplayet viser følgende verdier, fra venstre mot høyre:

– programtiden
– den valgte vasketemperaturen
– den valgte sentrifugehastigheten

Programtid

Etter programstart vises programtiden i timer og minutter

Ved en programstart med startforvalg, vises programtiden først etter at startforvalgstiden er forløpt.

Startforvalg

Den valgte startforvalgstiden vises.

Etter programstart telles startforvalgstiden ned.

Etter at startforvalgstiden er gått, starter programmet, og displayet viser antatt programtid.

Betjeningseksempler

Bevege valglisten i displayet

Pilene ⬍ i displayet angir at det finnes en valgliste.

Ved berøring av sensortasten ∨ beveger listen seg nedover og ved berøring av sensortasten ∧ beveger den seg oppover. Med sensortasten *OK* blir det punktet som står i displayet aktivert.

Kjennetegn for det punktet som er valgt

Hvis et punkt i en valgliste er aktivert, kjennetegnes dette med en hake ✓.

Innstilling av tallverdier

Tallverdiene er markert med hvit bakgrunn. Ved berøring av sensortasten ∨ reduseres tallverdien og ved berøring av sensortasten ∧ øker verdien. Med sensortasten *OK* blir den tallverdien som står i displayet aktivert.

Gå ut av en undermeny

Du går ut av en undermeny ved valg av Tilbake ⮌.

⚠ Før maskinen settes i gang første gang, må den oppstilles og tilkobles riktig. Se kapittel "Oppstilling og tilkobling".

Fjerning av beskyttelsesfolie og klistremerker

■ Fjern

– beskyttelsesfolien fra døren.

– alle eventuelle reklameklistremerker fra fremsiden og fra lokket.

⚠ Klistremerker som vises når døren er åpen (f.eks. typeskiltet), må ikke fjernes!

Ta ut u-bøy fra trommelen.

Det befinner seg en u-bøy for avløpsslangen i trommelen.

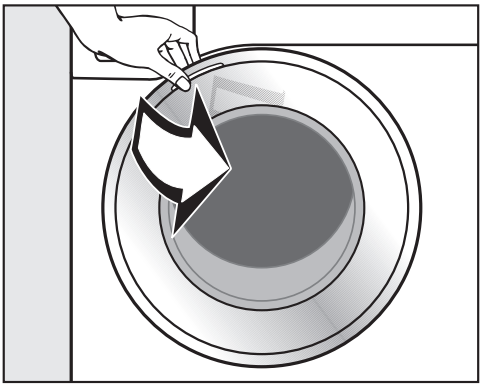

■ Åpne døren.

■ Ta ut u-bøyen

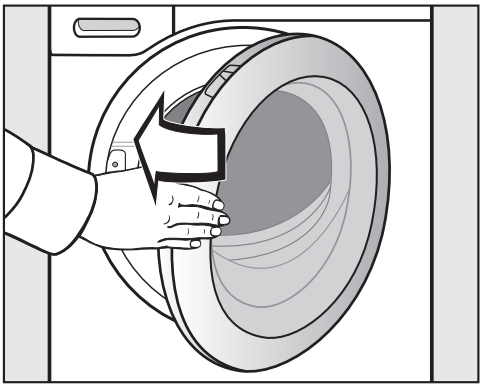

■ Sving døren lett igjen.

Det har blitt gjennomført en fullstendig funksjonstest på denne vaskemaskinen, derfor er det litt restvann igjen i trommelen.

Slå på vaskemaskinen

■ Trykk tasten ⏻.

Velkomstbildet vises.

Innstilling av displayspråk

Du blir bedt om å innstille ønsket displayspråk. Det er til enhver tid mulig å endre språk i menyen "Innstillinger".

■ Berør sensortasten ∨ eller ∧, til ønsket språk vises i displayet.

■ Berør *OK* for å bekrefte språket.

Fjerning av transportsikringen

I displayet vises en tekst, som minner deg på at transportsikringen skal fjernes.

⚠ En transportsikring som ikke er fjernet, kan føre til skader på vaskemaskinen og møbler/maskiner i nærheten.
Fjern transportsikringen som beskrevet i kapittel "Oppstilling og tilkobling".

- Bekreft at du har fjernet transportsikringen med tasten *OK*.

Start av program for kalibrering

For å få et optimalt vann- og strømforbruk og et optimalt vaskeresultat, er det viktig av vaskemaskinen blir kalibrert.

Følgende melding vises i displayet:

ℹ Skru opp og start programmet Bomull 90 °C.

- Trykk så mange ganger på sensortasten ∨, at du har lest alle linjene.

Sensortasten *OK* lyser.

- Trykk sensortasten *OK* for å bekrefte teksten.

Du **må** starte programmet *Bomull 90 °C* uten tøy og uten vaskemiddel.

Det er først mulig å starte et annet program etter kalibreringen.

- Skru opp vannkranen.
- Still programvelgeren på *Bomull*.

- Trykk tasten *Start*/*Stop*.

Programmet for kalibrering av vaskemaskinen er startet. Det varer i ca. 2 timer.

Programslutten vises med en melding i displayet:

ℹ Igangsetting ferdig

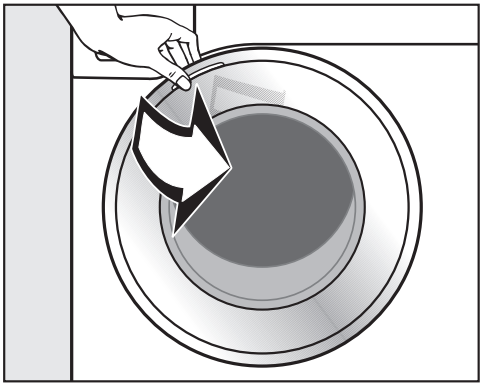

- Ta tak i døren og åpne den.

Tips: La døren stå på gløtt, slik at trommelen kan tørke.

- Slå av vaskemaskinen med tasten ⏻.

Energi- og vannforbruk

– Vask helst maksimal tøymengde for hvert enkelt vaskeprogram.
Da er energi- og vannforbruket lavest, tøymengden sett under ett.

– Ved liten tøymengde, sørger maskinens mengdeautomatikk for redusert vann- og energibehov.

– Bruk programmet *Express 20* for mindre tøymengder som er lite skitne.

– Moderne vaskemidler muliggjør vasking med reduserte vasketemperaturer (f.eks. *20 °C*). Bruk tilsvarende temperaturinnstillinger for å spare energi.

– For hygienen i vaskemaskinen, anbefales det å starte et vaskeprogram med en temperatur på mer enn 60 °C av og til. Meldingen Hygiene Info i displayet minner deg på dette.

Vaskemiddelforbruk

– Bruk maksimalt så mye vaskemiddel som angitt på vaskemiddelpakken.

– Ta hensyn til hvor skittent tøyet er ved doseringen.

– Reduser vaskemiddelmengden for mindre tøymengder (ca.⅓ mindre vaskemiddel ved halv tøymengde).

Tips for påfølgende tørking i tørketrommel

For å spare energi ved tørkingen: velg så høy sentrifugehastighet som mulig for hvert enkelt vaskeprogram.

1. Klargjøring av tøyet

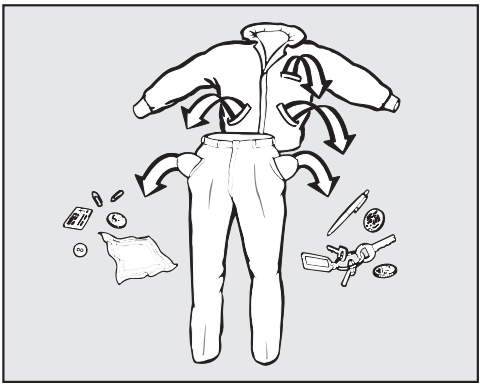

■ Tøm lommene.

⚠ Fremmedlegemer (f.eks. spiker, mynter, binders) kan skade tekstiler og maskindeler.
Kontroller tøyet før vask, og fjern ev. fremmedlegemer.

Sorter tøyet

■ Sorter tekstilene etter farger og etter symbolene på vedlikeholdsetiketten (i krage eller sidesøm).

Tips: Mørke tekstiler avgir ofte farge i første vask. Vask lyse og mørke plagg hver for seg, slik at ikke noe blir misfarget.

Forbehandle flekker

■ Fjern eventuelle flekker på tøyet før vask; helst mens de er ferske. Tørk flekkene forsiktig av med en klut som ikke farger. Ikke gni!

Tips: Spesielle flekker (blod, egg, kaffe, te osv.) kan ofte fjernes med små knep. Se Mieles vaskeleksikon på www.miele.no

⚠ Løsemiddelholdige rengjøringsmidler (f.eks. vaskebensin) kan skade plastdeler.
Hvis du behandler tøyet med slike midler, pass på at ikke plastdeler i/på maskinen kommer i kontakt med disse.

⚠ Kjemiske (løsemiddelholdige) rengjøringsmidler kan forårsake store skader i maskinen.
Bruk aldri slike rengjøringsmidler i vaskemaskinen!

Generelle tips

– Gardiner: Fjern gardinkroker og blybånd eller legg gardinene i en vaskepose.

– BHer: Sy fast eller ta ut løse bøyler.

– Lukk glidelåser, hekter o.l. før vask.

– Knapp eller knyt igjen dynetrekk og putevar, slik at ikke små plagg havner inni dem.

Ikke vask tekstiler som er merket med **Tåler ikke vask** (symbol).

Slå på vaskemaskinen

■ Trykk tasten ⏻.

Programvalg

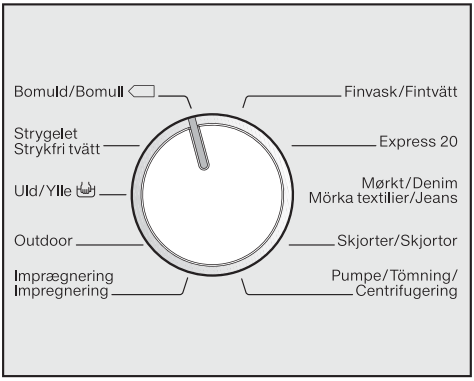

■ Drei programvelgeren til ønsket program.

I displayet vises maksimal tøymengde for det aktuelle programmet. Deretter skifter displayet til basisvisningen.

3. Innlegging av tøyet

Åpne døren

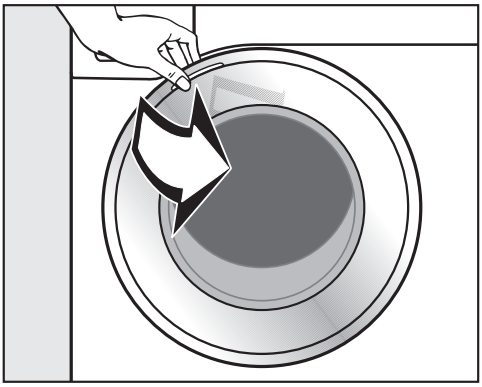

■ Ta tak i døren og åpne den.

Kontroller at det ikke er dyr eller fremmedlegemer i trommelen før du legger inn tøyet.

Ved maksimal tøymengde er energi- og vannforbruket lavest, tøymengden sett under ett. En overfylling reduserer vaskeresultatet og øker krølldannelsen.

■ Brett ut tøyet og legg det løst inn i trommelen.

Plagg av forskjellige størrelser forsterker vaskeeffekten og fordeler seg bedre under sentrifugeringen.

Tips: Ta hensyn til maksimal tøymengde for de forskjellige vaskeprogrammene. I displayet vises alltid tøymengden når du velger program.

Lukk døren

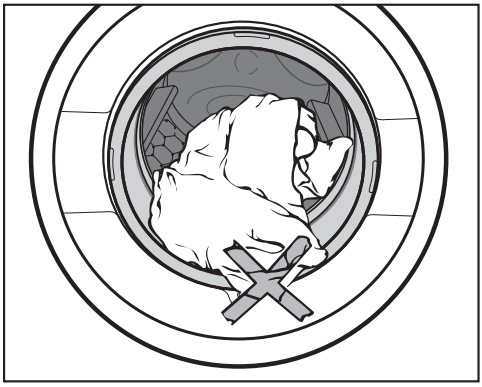

■ Pass på at ikke tøy blir klemt fast mellom døren og dørbelgen.

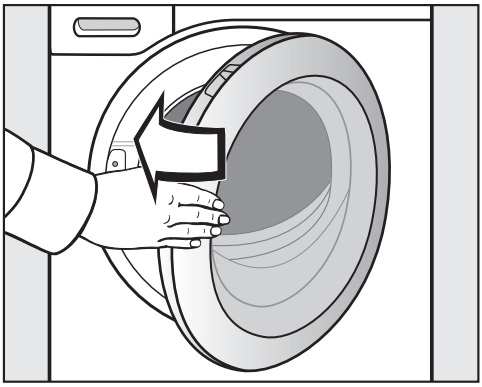

■ Sving døren lett igjen.

Skittenhetsgrad

lite skittent
Smuss og flekker er ikke synlige. Klærne har f.eks. opptatt kroppslukt.

normalt skittent
Smuss og/eller noen lette flekker er synlige.

veldig skittent
Smuss og/eller flekker er veldig tydelige.

Tips: Via innstillingene kan du koble inn spørsmålet om skittenhetsgrad og bestemme den forhåndsinnstilte skittenhetsgraden (kapittel "Innstillinger" avsnitt "Skittenhetsgrad").

Hvis spørsmålet om skittenhetsgrad er koblet inn, står følgende i displayet

Displayet skifter automatisk til avlesning av skittenhetsgrad:

■ Innstill skittenhetsgraden med sensortastene ∨ og ∧ og bekreft med sensortasten *OK*.

Avhengig av valgt skittenhetsgrad, endrer følgende parametrer seg:

– ved skittenhetsgraden Veldig skittent gjennomføres automatisk en forvask i noen programmer (se kapittel "Opsjoner").

– tilpasning av vannmengden

– programtidene (ved lite skittent tøy reduseres tiden)

I programmet Express 20 kan det ikke velges skittenhetsgrad. Express 20 er beregnet for normalt skittent tøy.

Velg Temperatur

Du kan endre den temperaturen som er forhåndsinnstilt for vaskeprogrammet.

■ Trykk tasten *Temperatur*.

I displayet vises:

■ Innstill ønsket temperatur med sensortastene ∨ og ∧, og bekreft med sensortasten *OK*.

4. Valg av programinnstillinger

Velge sentrifugehastighet

Du kan endre den forhåndsinnstilte sentrifugehastigheten for et vaskeprogram.

■ Trykk tasten *Centrifugering*.

I displayet vises:

■ Innstill ønsket sentrifugehastighet med sensortastene ∨ og ∧ og bekreft med sensortasten *OK*.

Velg opsjoner

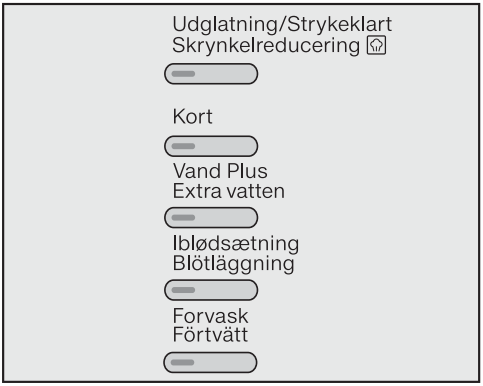

■ Trykk tasten med ønsket opsjon.

Kontrollampen for tasten lyser.

Ikke alle opsjoner kan velges til alle vaskeprogrammer. Hvis en opsjon ikke kan velges, er den ikke tillatt for vaskeprogrammet.

Se kapittel "Opsjoner".

Innkobling av startforvalg

Programstarten kan utsettes med mellom 15 minutter og 24 timer.

Se kapittel "Startforvalg"

Det er forskjellige måter å tilsette vaskemiddel på.

Vaskemiddelbeholder

For lite vaskemiddel medfører:

– tøyet blir ikke rent og blir med tiden grått og hardt.

– fettlus på tøyet.

– kalkavleiringer på varmeelementene.

For mye vaskemiddel medfører:

– det dannes for mye skum, og dermed oppnås dårlig vaskemekanikk og dårlig vaske-, skylle- og sentrifugeringsresultat.

– høyere vannforbruk, fordi en ekstra skylling blir koblet inn automatisk.

– økt belastning på miljøet.

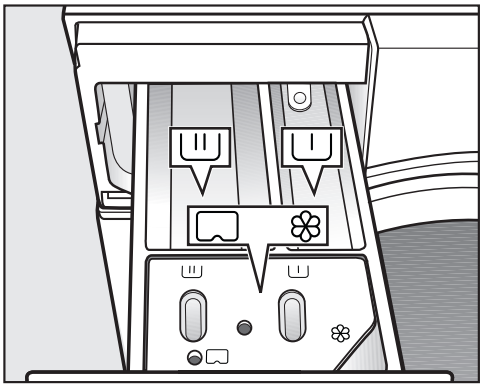

■ Trekk ut vaskemiddelbeholderen og fyll vaskemiddelet i kamrene.

I

Vaskemiddel for forvasken (anbefalt inndeling av total vaskemiddelmengde: ⅓ i kammer I og ⅔ i kammer II)

II

Vaskemiddel for hovedvasken inklusive bløtlegging

❀/

Tøymykner, syntetisk stivelse, flytende stivelse og kapsler

Flere opplysninger om vaskemidler og dosering finner du i kapitlet "Vaskemiddel".

5. Påfylling av vaskemiddel

Kapseldosering

Det finnes kapsler med tre ulike innhold:

- ❀ = Tøypleiemiddel (f.eks. tøymykner, impregneringsmiddel)
- = Additiv (f.eks. vaskemiddelforsterker)
- = Vaskemiddel (kun for hovedvasken)

En kapsel inneholder alltid riktig mengde for en vaskeomgang.

Kapslene kan kjøpes i Mieles nettbutikk (www.mieleshop.no), Mieles kundeservice eller hos forhandlere.

⚠ Oppbevar kapslene utilgjengelig for barn.

Innkobling av kapseldosering

■ Berør sensortasten *Cap* .

I displayet vises den første kapselsorten som kan velges til dette programmet.

■ Innstill ønsket kapselsort med sensortastene ∨ og ∧ og bekreft med sensortasten *OK*.

Innlegging av kapsel

■ Åpne vaskemiddelbeholderen.

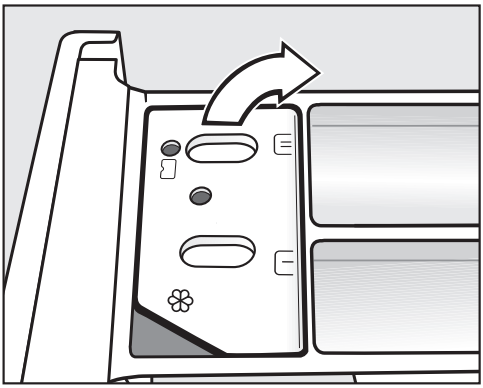

■ Åpne lokket til kammer ❀/.

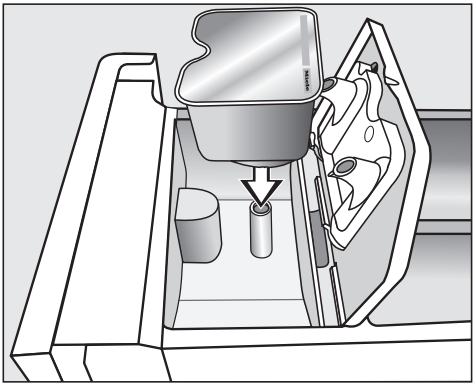

■ Trykk kapselen godt fast.

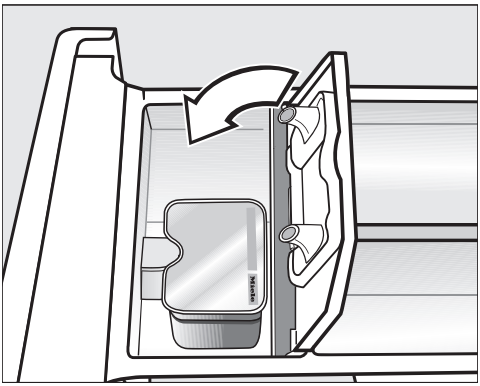

■ Lukk lokket og trykk det godt fast.

■ Lukk vaskemiddelbeholderen.

Når en kapsel legges i vaskemiddelbeholderen, blir den åpnet. Hvis kapselen blir tatt ut av vaskemiddelbeholderen igjen, uten at den er brukt, kan det renne vaskemiddel ut av kapselen.

Kast kapselen. Den skal ikke brukes igjen.

Innholdet i den enkelte kapselsorten tilsettes til riktig tid i vaskeprogrammet.

Ved kapseldosering skjer vanninntaket i kammer ❀ utelukkende via kapselen.

Ved bruk av kapsel må det ikke fylles tøymykner i kammer ❀.

■ Fjern den tomme kapselen etter at vaskeprogrammet er avsluttet.

Av tekniske grunner vil det være igjen en liten restmengde vann i kapselen.

Utkobling/endring av kapseldosering

■ Berør sensortasten *Cap* ⌓ og følg henvisningene i displayet.

6. Start av programmet - programslutt

Start programmet

■ Trykk den blinkende tasten *Start*/*Stop*.

Døren blir låst (gjenkjennes ved symbolet 🔒 i displayet) og vaskeprogrammet starter.

Hvis en startforvalgstid er valgt, forløper denne i displayet. Etter at startforvalgstiden er forløpt eller med en gang etter start, vises programtiden i displayet.

I tillegg vises programforløpet i displayet. Vaskemaskinen informerer hele tiden om det programavsnittet som er nådd.

Programslutt

Under antikrøllfasen er døren fortsatt låst, og i displayet skifter visningen mellom:

Antikrøll/stopp

og

i Trykk start/stopp

■ Trykk tasten *Start*/*Stop*. Døren låses opp.

■ Åpne døren.

■ Ta ut tøyet.

Plagg som ikke er tatt ut kan krympe eller farge over på annet tøy ved neste vask.
Ikke glem igjen plagg i trommelen!

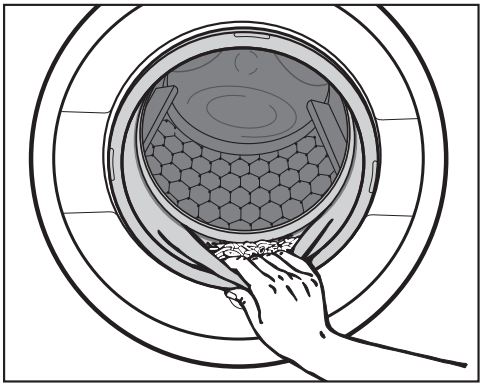

■ Fjern eventuelle fremmedlegemer fra dørbelgen.

Tips: La døren stå på gløtt, slik at trommelen kan tørke.

■ Slå av vaskemaskinen med tasten ⏻.

■ Hvis du har brukt kapsler, må disse fjernes fra vaskemiddelbeholderen.

Tips: La vaskemiddelbeholderen stå litt åpen, slik at den kan tørke.

Sluttsentrifugeringshastighet

Program	o/min
Bomull	1600
Strygelet (Lettstelt)	1200
Ull	1200*
Outdoor	800
Impregnering	1000
Finvask	900
Express 20	1200
Mørkt/Denim	1200
Skjorter	900
Pumpe/Sentrifugering	1600

Sluttsentrifugeringshastighet i vaskeprogrammet

Når du velger program, er det alltid den optimale sentrifugehastigheten for programmet som vises i displayet. For vaskeprogrammer som er merket med * i tabellen, tilsvarer optimal sentrifugehastighet ikke den maksimale sentrifugehastigheten.

Det er mulig å redusere sluttsentrifugeringshastigheten.

Det er imidlertid ikke mulig å velge en høyere sluttsentrifugeringshastighet enn den maksimale hastigheten som er oppført i tabellen.

Skyllesentrifugering

Tøyet blir sentrifugert etter hovedvasken og mellom skyllingene. Hvis sluttsentrifugeringshastigheten blir redusert, blir hastigheten for skyllesentrifugeringen eventuelt redusert tilsvarende. I programmet *Bomull* blir det satt inn en ekstra skylling ved en omdreiningshastighet mindre enn 700 o/min.

Sentrifugering

Koble ut sluttsentrifugering (skyllestopp)

■ Velg innstillingen ⌓ (Skyllestopp) med tasten *Centrifugering*. Tøyet blir liggende i vannet etter siste skylling. Det reduserer krølldannelsen, dersom tøyet ikke blir tatt ut av trommelen med en gang programmet er slutt.

– Starte sluttsentrifugering:
Vaskemaskinen foreslår maksimal tillatt sentrifugehastighet. Du kan velge en lavere sentrifugehastighet. Du starter sluttsentrifugeringen med tasten *Start*/*Stop*.

– Avslutte programmet:
Velg innstillingen 0 o/min (uten sentrifugering) med tasten *Centrifugering* og trykk tasten *Start*/*Stop*.

Vannet pumpes ut.

Koble ut skyllesentrifugering og sluttsentrifugering

■ Trykk tasten *Centrifugering*.

■ Velg innstillingen 0 o/min.

Etter siste skylling blir vannet pumpet ut, og Antikrøll blir koblet inn.

Ved denne innstillingen blir det i noen programmer satt inn en ekstra skylling.

Med startforvalget kan du velge en senere programstart. Programstarten kan utsettes fra 15 minutter til maksimalt 24 timer.

Velge

■ Trykk tasten *Startforvalg*.

Følgende vises i displayet:

■ Innstill timene med sensortastene ∨ og ∧ og bekreft med *OK*.

Displayet skifter til:

■ Innstill minuttene med sensortastene ∨ og ∧ og bekreft med *OK*.

Tips: Hvis sensortasten ∨ eller ∧ holdes inne, telles det automatisk nedover eller oppover.

Starte

■ Trykk tasten *Start*/*Stop* for å starte startforvalget og vaskeprogrammet.

I displayet vises:

Etter at tiden er gått, starter vaskeprogrammet og displayet viser programtiden og programforløpet.

Endre

Startforvalget kan endres hele tiden.

■ Trykk tasten *Startforvalg*.

■ Berør sensortasten *OK*.

■ Innstill ønsket tid.

Slette startforvalget og starte vaskeprogrammet direkte

■ Trykk tasten *Startforvalg*.

■ Berør sensortasten ∨.

■ Berør sensortasten *OK*, vaskeprogrammet starter direkte.

Programoversikt

Bomull	**90 °C til kaldt**	**maksimalt 8,0 kg**
Artikler	T-skjorter, undertøy, duker osv., tekstiler av bomull, lin eller blandingsstoffer	
Tips	Innstillingene 60 °/40 °C er forskjellige fra 60°C/40°C ved: – kortere programtider – lengre temperaturholdetider – høyere energiforbruk Ved spesielle hygieniske krav, velg temperaturinnstillingen 60 °C eller høyere.	
Bomull	**60°C/40°C**	**maksimalt 8,0 kg**
Artikler	Normalt skittent bomullstøy	
Tips	– Når det gjelder energi- og vannforbruk, er denne innstillingen den mest energieffektive for vasking av bomullstøy. – Ved 60°C er den reelle vasketemperaturen lavere enn 60 °C, men vaskeeffekten tilsvarer programmet Bomull 60 °C.	
Henvisninger for testinstitutter: Testprogram iht. EN 60456 og energimerking iht. EUs direktiv 1061/2010		
Strygelet (Lettstelt)	**60 °C til kaldt**	**maksimalt 4,0 kg**
Artikler	Tøy av syntetfiber, blandingsstoffer eller lettstelt bomull	
Tips	Reduser sluttsentrifugeringshastigheten for tekstiler som krøller lett.	

Ull	**40 °C til kaldt**	**maksimalt 2,0 kg**
Artikler	Tekstiler av ull eller ullblandinger	
Tips	Ta hensyn til sluttsentrifugeringshastigheten for tekstiler som krøller lett.	
Outdoor	**40 °C til kaldt**	**maksimalt 2,5 kg**
Artikler	Funksjonstekstiler som ytterjakker og –bukser med membran, f.eks. Gore-Tex®, SYMPATEX®, WINDSTOPPER® osv.	
Tips	– Lukk borrelåser og glidelåser. – Ikke bruk tøymykner. – Ved behov kan slike tekstiler etterbehandles i programmet *Impregnering*. Det anbefales ikke impregnering etter hver vask.	
Impregnering	**40 °C**	**maksimalt 2,5 kg**
Artikler	For etterbehandling av mikrofiber, skibekledning eller duker, for å få en vann- og smussavvisende virkning.	
Tips	– Artiklene bør være nyvaskede og sentrifugert eller tørket. – For å få optimal effekt, bør artiklene etterbehandles termisk. Dette kan gjøres ved tørking i tørketrommel eller ved stryking.	

Programoversikt

Finvask	**60 °C til kaldt**	**maksimalt 3,0 kg**
Artikler	For ømfintlige tekstiler av syntetfiber, blandingsstoffer, viskose Gardiner, som i følge produsenten kan vaskes i vaskemaskin.	
Tips	– Gardiner inneholder ofte mye finstøv og trenger ofte et program med forvask. Aktiver opsjonen *Forvask*. – Koble ut sentrifugehastigheten for tekstiler som krøller lett.	
Express 20	**40 °C til kaldt**	**maksimalt 3,5 kg**
Artikler	Tøy av bomull som knapt har vært brukt eller bare er såvidt skittent.	
Tips	Opsjonen *Kort* er automatisk aktivert.	
Mørkt/Denim	**60 °C til kaldt**	**maksimalt 3,0 kg**
Artikler	Sort og mørkt tøy av bomull, blandingsstoffer eller jeansstoffer	
Tips	– Vask med vrangen ut. – Jeansstoffer avgir ofte litt farge i første vask. Vask derfor lyse og mørke plagg hver for seg.	
Skjorter	**60 °C til kaldt**	**maksimalt 2,0 kg**
Artikler	Skjorter og bluser av bomull og blandingsstoffer	
Tips	– Forbehandle krager og mansjetter etter hvor skitne de er. – For skjorter og bluser av silke, bruk programmet *Finvask*.	
Pumpe/Sentrifugering		**maksimalt 8,0 kg**
Tips	– Bare pumpe: Still sentrifugehastigheten på 0 o/min. – Ta hensyn til innstilt sentrifugehastighet.	

Du velger en opsjon eller kobler den ut igjen med den tilhørende tasten og displayet.

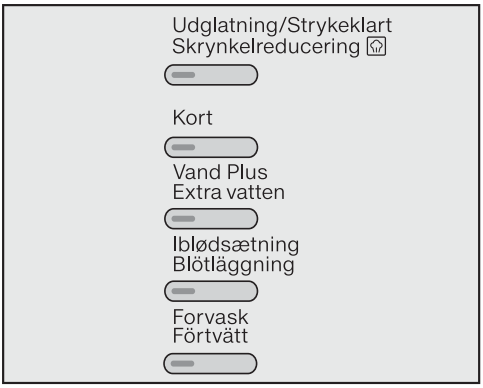

■ Trykk tasten for ønsket opsjon.

Tasten lyser.

Ikke alle opsjoner kan velges for alle vaskeprogrammer.

Hvis en opsjon ikke kan velges, er den ikke tillatt for dette vaskeprogrammet.

Strykeklart

For å redusere krølldannelsen, glattes tøyet ved programslutt. Reduser den maksimale tøymengden med 50 % for å få et optimalt resultat. Følg henvisningene i displayet. Mindre tøymengder forbedrer sluttresultatet.

Tøyet må tåle tørking i tørketrommel og stryking .

Kort

For tøy som er lite skittent og ikke har synlige flekker.

Vasketiden reduseres.

Vand Plus (Høyere vannstand)

Vannstanden forhøyes ved vasking og skylling.

Du kan velge andre funksjoner for tasten *Vand Plus* (Høyere vannstand), som beskrevet i kapitlet "Innstillinger".

Bløtlegging

For veldig skittent tøy med eggehviteholdige flekker.

Du kan velge mellom en bløtleggingstid på 30 minutter og 5 timer i 30-minutters skritt, som beskrevet i kapittel "Innstillinger".

Fabrikkinnstillingen er 30 minutter.

Forvask

For fjerning av større mengder smuss, f.eks. støv, sand.

Opsjoner (tillegg)

Følgende opsjoner kan velges til programmene

Det kan ikke velges noen opsjoner for programmer som **ikke** er oppført her.

	Strykeklart	Kort	Vand Plus (Høyere vannstand)	Bløtlegging	Forvask
Bomull	X	X	X	X	X
Strygelet (Lettstelt)	X	X	X	X	X
Outdoor	–	X	X	X	X
Finvask	X	X	X	X	X
Express 20	X	X[1)]	–	–	–
Mørkt/Denim	X	X	X	X	X
Skjorter	X[1)]	X	X	X	X

X = kan velges

– = kan ikke velges

[1)] = kan kobles ut

Vask	
Gradetallet på vaskebaljen angir maksimal temperatur for vasking.	
	Normal maskinvask
	Skånsom maskinvask
	Ekstra skånsom maskinvask
	Håndvask
	Kan ikke vaskes

Eksempler for programvalg

Program	Vedlikeholdssymboler
Bomull	
Strygelet (Lettstelt)	
Finvask	
Ull	
Express 20	

Tørking	
Punktene angir temperaturen	
	Normal temperatur
	Redusert temperatur
	Tåler ikke trommeltørking

Stryking og rulling	
Punktene angir temperaturområdene	
	ca. 200 °C
	ca. 150 °C
	ca. 110 °C Stryking med damp kan føre til irreversible skader.
	Tåler ikke stryking/rulling

Profesjonell rensing	
Ⓕ Ⓟ	Rens med kjemiske løsningsmidler. Bokstavene står for rensemiddel.
Ⓦ	Våtrens
⊗	Tåler ikke kjemisk rens

Bleking	
△	Alle oksidasjons-blekemidler er tillatt
	Kun surstoffbleking er tillatt
	Tåler ikke bleking

Programforløp

	Hovedvask		Skylling		Sentrifugering
	Vann-stand	Vaskeryt-me	Vann-stand	Skyllinger	
Bomull		Ⓐ		2-5[1)2)3)]	✓
Strygelet (Lettstelt)		Ⓑ		2-4[2)3)]	✓
Ull		Ⓔ		2	✓
Outdoor		Ⓒ		3-4[3)]	✓
Impregnering	–	Ⓑ		1	✓
Finvask		Ⓒ		2-4[2)3)]	✓
Express 20		Ⓐ		1	✓
Mørkt/Denim		Ⓑ		3-5[2)3)]	✓
Skjorter		Ⓒ		3-4[3)]	✓
Pumpe/Sentrifugering	–	–	–	–	✓

Forklaringer på neste side.

= lav vannstand

= middels vannstand

= høy vannstand

Ⓐ = Intensiv-rytme

Ⓑ = Normal-rytme

Ⓒ = Sensitiv-rytme

Ⓓ = Vugge-rytme

Ⓔ = Håndvask-rytme

✓ = blir gjennomført

– = blir ikke gjennomført

Vaskemaskinen har fullelektronisk styring med mengdeautomatikk. Vaskemaskinen fastslår selv nødvendig vannforbruk, avhengig av det innlagte tøyets mengde og sugeevne.

De oppførte programforløpene gjelder alltid grunnprogrammet ved maksimal tøymengde.

Vaskemaskinens display viser hele tiden under vaskeprogrammet hvilket programavsnitt som er nådd.

Særtrekk i programforløpet

Antikrøll:
Trommelen fortsetter å bevege seg inntil 30 minutter etter programslutt, for å unngå krølldannelse.
Unntak: Programmene *Ull* og *Silke* har ikke Antikrøll.
Vaskemaskinen kan åpnes hele tiden.

[1] Fra en valgt temperatur på 60 °C og høyere samt ved temperaturene 40°C og 60°C gjennomføres 2 skyllinger. Ved en valgt temperatur under 60 °C gjennomføres 3 skyllinger.

[2] En ekstra skylling følger ved:

– for mye skum i trommelen

– en sluttsentrifugeringshastighet mindre enn 700 o/min

[3] En ekstra skylling følger ved:

– Valg av opsjonen *Vand Plus* (Høyere vannstand), dersom valget Ekstra skylling eller Høyere vannstand og ekstra skylling er aktivert i *Innstillinger*.

[4] Sentrifugeringstoppfart: For å få luften ut av dunfyll, gjennomføres en sentrifugeringstoppfart før vaskeomgangen. Deretter renner vannet for hovedvasken inn via kammer II.

[5] En ekstra skylling følger ved:
Valg av opsjonen *Vand plus* (Høyere vannstand).

Endre programforløp

Avbryte

Du kan til enhver tid avbryte et vaskeprogram etter programstart.

- Trykk tasten *Start*/*Stop*.

I displayet vises:

- Berør sensortasten *OK*.

Vaskemaskinen pumper ut vaskevannet. I displayet vises:

- Åpne døren.
- Ta ut tøyet.

Hvis du vil velge et annet program:

- Lukk døren.
- Velg ønsket program.
- Etterfyll ev. vaskemiddel i vaskemiddelbeholderen.
- Trykk tasten *Start*/*Stop*.

Det nye programmet starter.

Pause

- Slå av vaskemaskinen med tasten ⏻.
- Slå på vaskemaskinen med tasten ⏻ for å fortsette.

Endre

Program

En programendring er ikke mulig etter programstart.

Temperatur

Temperaturen kan endres i løpet av de fem første minuttene, bortsett fra i programmet *Bomull*.

- Trykk tasten *Temperatur*.
- Endre temperaturen med sensortastene ∨, ∧ og *OK*.

Sentrifugehastighet

Sentrifugehastigheten kan endres helt frem til sluttsentrifugeringen starter.

- Trykk tasten *Centrifugering*.
- Endre sentrifugehastigheten med sensortastene ∨, ∧ og *OK*.

Opsjoner

Det er mulig å koble inn eller ut opsjonene *Kort* og *Vand Plus (Høyere vannstand)* inntil fem minutter etter start.

Tips: Hvis barnesikringen er aktivert, kan ikke programmet endres eller avbrytes.

Legge inn mer tøy eller ta ut tøy

■ Trykk tasten *Start*/*Stop*.

I displayet vises:

■ Bla i listen med sensortasten ∨ eller ∧ til:

■ Berør sensortasten *OK*.

Dersom denne meldingen ikke vises i displayet, er det ikke mulig å legge inn mer tøy.

Vaskeprogrammet stanser og døren låses opp.

■ Åpne døren.

■ Legg inn mer tøy eller ta ev. ut tøy.

■ Lukk døren.

■ Trykk tasten *Start*/*Stop*.

Vaskeprogrammet fortsetter.

Vær oppmerksom på dette:

Etter programstart kan ikke vaskemaskinen registrere noen endring av tøymengden.

Etter etterinnlegging eller uttaging av tøy, går maskinen derfor alltid ut fra maksimal tøymengde.

Døren kan ikke åpnes hvis:

– temperaturen på vaskevannet er over **55 °C**.

– vannivået overskrider en bestemt verdi.

– programskrittet *Sentrifugering* er nådd.

Hvis du vil åpne døren i de ovennevnte tilfellene, må du avbryte programmet.

Ved en temperatur på over 55 °C i trommelen, er dørlåsen fortsatt aktiv. Først når temperaturen har sunket til under 55 °C låses døren opp.

Barnesikring

Barnesikringen forhindrer, at temperatur, sentrifugehastighet eller opsjoner kan endres under programforløpet.

Aktivering av barnesikringen

■ Trykk tasten *Start*/*Stop*.

I displayet vises:

■ Bla i listen med sensortasten ∨ eller ∧ til:

■ Berør sensortasten *OK*.

Deaktivering av barnesikringen

■ Gå frem som for innkobling av barnesikringen.

I displayet vises:

■ Berør sensortasten *OK*.

Nå er barnesikringen deaktivert.

Riktig vaskemiddel

Du kan bruke alle vaskemidler som er egnet for husholdningsvaskemaskiner. Bruks- og doseringsveiledning står på vaskemiddelpakken.

Doseringen er avhengig av:

– Hvor skittent tøyet er

– Tøymengden

– Vannets hardhet
Hvis du ikke kjenner vannets hardhetsgrad, kontakt det lokale vannverket.

Avkalkingsmiddel

I hardhetsområde II og III kan du tilsette et avkalkingsmiddel, for å spare vaskemiddel. Riktig dosering står på pakken. Tilsett først vaskemiddel, deretter avkalkingsmiddel.

Da kan vaskemiddelet doseres som for hardhetsområde I.

Vannhardhet

Hardhetsområde	Total hardhet i mmol	deutsche Härte °d
bløtt (I)	0 – 1,5	0 – 8,4
middels (II)	1,5 – 2,5	8,4 – 14
hardt (III)	over 2,5	over 14

Doseringshjelp

For dosering av vaskemiddel, spesielt ved bruk av flytende vaskemiddel, bruk de hjelpemidlene som anbefales av vaskemiddelprodusenten.

Refillpakker

Kjøp vaskemidler i refillpakker, hvis mulig. Da blir det mindre avfall.

Midler for etterbehandling av tøyet

Tøymykner
gjør tøyet mykt og reduserer statisk ladning ved tørking i tørketrommel.

Syntetiske stivelsesmidler
gir bedre hold i tekstilene.

Stivelse
gjør tøyet stivt og fyldig.

Vaskemiddel

Anbefaling Miele vaskemidler

Miele vaskemidler er utviklet spesielt for vaskemaskiner fra Miele. Vaskemidlene kan bestilles i Mieles nettbutikk på www.mieleshop.no, kjøpes hos Mieles kundeservice eller hos din Miele-forhandler.

	Miele UltraWhite	Miele UltraColor	Miele Cap	Miele Cap	Miele Cap
Bomull	✓	✓	–	Ⓕ	Ⓗ
Strygelet (Lettstelt)	–	✓	–	Ⓕ	Ⓗ
Ull	–	–	Ⓓ, Ⓔ	–	–
Outdoor	–	–	Ⓒ	–	–
Impregnering	–	–	–	Ⓖ	–
Finvask	–	✓	Ⓐ, Ⓑ, Ⓒ	Ⓕ	–
Express 20	–	✓	–	Ⓕ	–
Mørkt/Denim	–	✓	–	Ⓕ	–
Skjorter	✓	✓	–	Ⓕ	Ⓗ

✓ anbefales
– anbefales ikke

Ⓐ Sport
Ⓑ Dun
Ⓒ Outdoor
Ⓓ WoolCare
Ⓔ SilkCare
Ⓕ Tøymykner
Ⓖ Impregnering
Ⓗ Booster

Vaskemiddelanbefalinger iht. norm (EU) nr. 1015/2010

Anbefalingene gjelder for de temperaturområdene som er angitt i kapitlet "Programoversikt".

	Universal-	Kulørt-	Fin- og ull-	Spesial-
	vaskemiddel			
Bomull	✓	✓	–	–
Strygelet (Lettstelt)	–	✓	–	–
Ull	–	–	✓	✓
Outdoor	–	–	✓	✓
Finvask	–	–	✓	–
Express 20	–	✓[1)]	–	–
Mørkt/Denim	–	✓[1)]	–	✓
Skjorter	✓	✓	–	–

✓ anbefales

– anbefales ikke

1) Flytende vaskemiddel

2) Pulvervaskemiddel

Tøymykner, stivelse eller flytende stivelse ved slutten av vaskeprogrammet

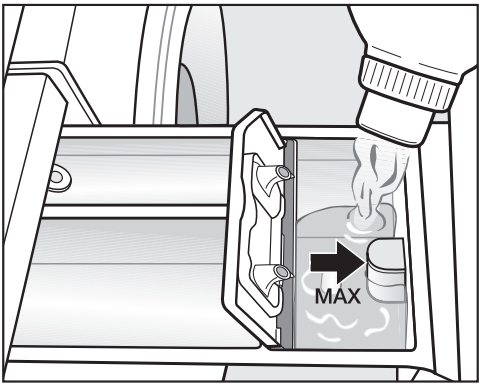

- Fyll tøymykner, syntetisk stivelse eller flytende stivelse i kammer ❀ eller legg inn tilsvarende kapsel. **Pass på maksimal oppfyllingsmengde.**

Middelet blir spylt inn med siste skylling. Ved slutten av vaskeprogrammet er det litt restvann i kammer ❀.

Stivelse kan tette sugeheverten.
Rengjør vaskemiddelbeholderen, spesielt sugeheverten, etter flere omganger med automatisk tilsetting av stivelse.

Avfarging/farging

⚠ **Ikke** bruk avfargingsmidler i vaskemaskinen. De fører til korrosjon i vaskemaskinen.

Vaskemaskinen bør ikke brukes ofte til farging. Saltet som brukes ved farging, kan ved stadig bruk angripe stålet. Overhold fargemiddelprodusentens angivelser nøye.

Rengjøring av trommelen (Hygiene Info)

Ved vasking med lave temperaturer og/ eller flytende vaskemiddel, kan det være fare for bakterie- og luktdannelse i vaskemaskinen. Rengjør vaskemaskinen ved hjelp av programmet *Bomull 75 °C*. Dette bør du senest gjøre når meldingen Hygiene info vises i displayet.

Rengjøring av kabinett og panel

⚠ Trekk ut støpselet før rengjøring og stell.

⚠ Vaskemaskinen må ikke spyles med vannslange.

- Rengjør kabinettet og panelet med et mildt rengjøringsmiddel eller såpevann og tørk med en myk klut.
- Rengjør trommelen med et egnet pussemiddel for rustfritt stål.

⚠ Ikke bruk skuremidler, løsemiddelholdige rengjøringsmidler, glass- eller universalrengjøringsmidler. Slike midler kan skade kunststoffoverflater og andre deler.

Rengjøring av vaskemiddelbeholderen

Bruk av lave vasketemperaturer og flytende vaskemidler fremmer bakterievekst i vaskemiddelbeholderen.

- Av hygieniske grunner, skal hele vaskemiddelbeholderen regelmessig rengjøres grundig.

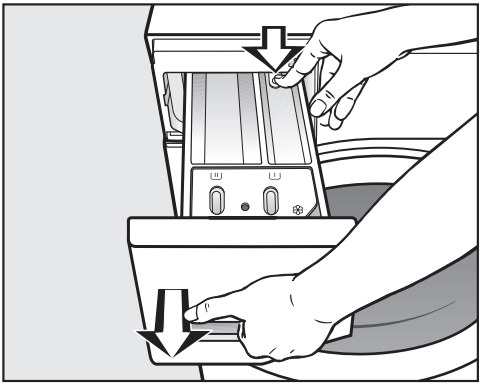

- Trekk ut vaskemiddelbeholderen til den stopper, trykk på utløseren og ta ut beholderen.
- Rengjør vaskemiddelbeholderen med varmt vann.

Rengjøring og stell

Rengjøring av sugeheverten og kanalen

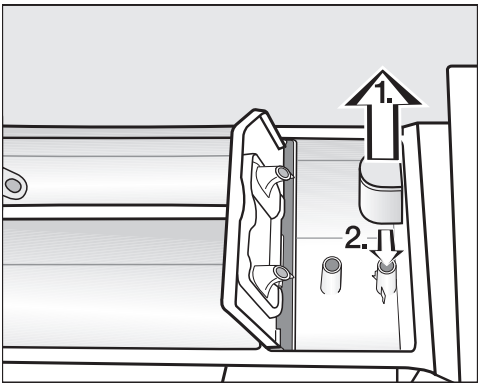

Rengjør sugeheverten spesielt grundig etter flere omganger med flytende stivelse. Flytende stivelse kan klebe seg fast.

■ Rengjøring av sugeheverten

1. Trekk sugeheverten ut av kammer ❀ og rengjør den under rennende, varmt vann. Rengjør også røret som sugeheverten settes over.
2. Sett sugeheverten på igjen.

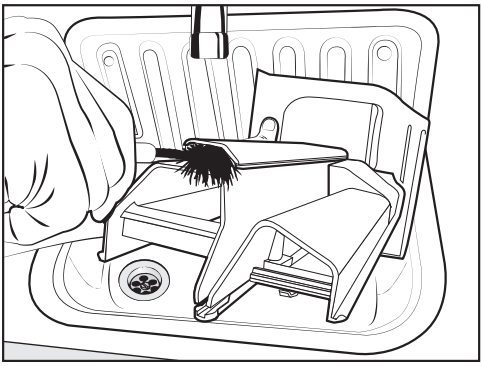

■ Rengjør tøymyknerkanalen med varmt vann og en børste.

Rengjøring av vaskemiddelbeholderrommet

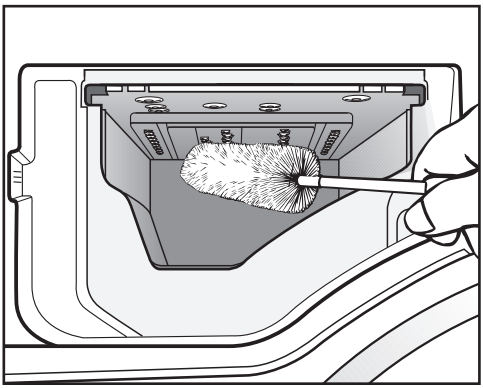

■ Fjern vaskemiddelrester og kalkavleiringer fra innspylingsdysene til vaskemiddelbeholderen med en flaskekost.

■ Sett vaskemiddelbeholderen inn igjen.

Tips: La vaskemiddelbeholderen stå litt åpen, slik at den kan tørke.

Rengjøring av vanninntakssilen

Vaskemaskinen har to siler som beskytter vanninntaksventilen. Disse silene bør kontrolleres ca. hver 6. måned. Ved hyppige brudd i vannledningen bør de kontrolleres oftere.

Rengjøring av silen i inntaksslangen

- Skru igjen vannkranen.
- Skru inntaksslangen av vannkranen.

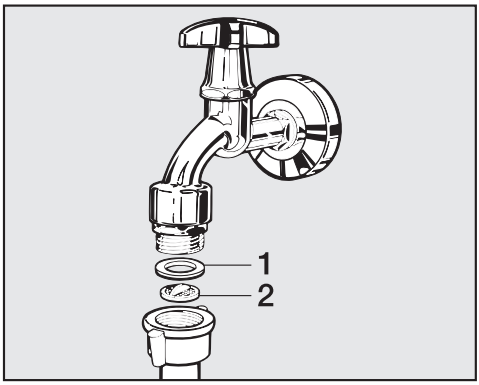

- Trekk gummipakningen **1** ut av forskruningen.
- Ta tak i kunststoffsilen **2** med en kombi- eller nebbtang og trekk ut silen.
- Rengjør silen.
- Innsettingen skjer i omvendt rekkefølge.

Rengjøring av silen i tilkoblingsstussen for vanninntaksventilen

- Løsne den riflete kunststoffmutteren forsiktig fra tilkoblingsstussen med en tang og skru av mutteren.

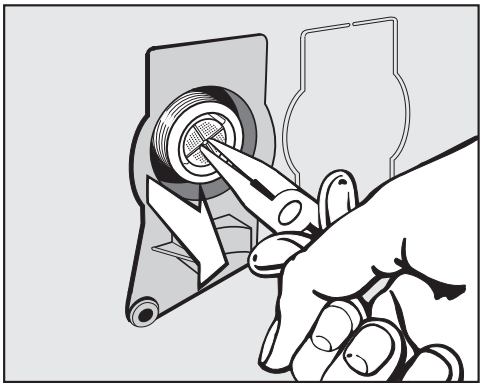

- Ta tak i kunststoffsilen med en nebbtang og trekk den ut.
- Rengjør silen.
- Innsettingen skjer i omvendt rekkefølge.

Skru vannkranen langsomt opp etter rengjøringen, og kontroller at forskruningen sitter skikkelig fast. Hvis det renner ut vann, trekk forskruningen fastere til.

Silene **må** settes inn igjen etter rengjøringen.

Feilretting

Hvis feil oppstår

De fleste feil som oppstår ved daglig bruk, kan du rette på selv. Du sparer tid og kostnader siden du slipper å tilkalle service.

De påfølgende tabellene skal hjelpe deg å finne årsaken til en feil og til å rette på feilen. Husk imidlertid:

⚠ Reparasjoner på elektriske apparater må bare utføres av autoriserte fagfolk. På grunn av ukyndig utførte reparasjoner kan det oppstå betydelig fare for brukeren.

Noen av henvisningene i displayet har flere linjer, og kan leses fullstendig ved berøring av sensortasten ∨ eller ∧.

Det kan ikke startes noe vaskeprogram

Problem	Årsak og retting
Displayet er mørkt og kontrollampen for tasten Start/Stop lyser ikke.	Vaskemaskinen har ikke strøm. ■ Undersøk om støpselet er satt inn. ■ Undersøk om sikringen er i orden.
	For å spare energi, har vaskemaskinen koblet seg ut automatisk. ■ Slå på vaskemaskinen igjen med tasten ⏻.
I displayet blir du bedt om å legge inn en pin-kode.	Pin-koden er aktiv. ■ Legg inn pin-koden og bekreft den. Deaktiver pin-koden dersom du ikke vil at denne meldingen skal vises neste gang du slår på maskinen.
I displayet vises: ⚠ Kundeservice 📞 Dørlås	Døren er ikke skikkelig lukket. Dørlåsen kunne ikke feste seg. ■ Lukk døren en gang til. ■ Start programmet på nytt. Kontakt kundeservice dersom feilmeldingen vises igjen.

I displayet vises følgende feilmelding og programmet er blitt avbrutt

Melding	Årsak og retting
⚠ Vanninntak Se 🕮	Vanninntaket er sperret eller skadet. ■ Kontroller om vannkranen er skrudd skikkelig opp. ■ Kontroller om det er knekk på inntaksslangen. ■ Kontroller om vanntrykket er for lavt.
	Silen i vanninntaket er tett. ■ Rengjør silen.
⚠ Vannavløp Se 🕮	Vannavløpet er blokkert eller skadet. Avløpsslangen ligger for høyt. ■ Rengjør lofilter og avløpspumpe. ■ Maksimal pumpehøyde er 1m.
⚠ Waterproof kunde-service 📞	Vannsikringssystemet har reagert. ■ Steng vannkranen. ■ Kontakt kundeservice.
⚠ Kundeservice 📞 Feil F	Det foreligger en feil. ■ Koble vaskemaskinen fra strømnettet, ved å trekke ut støpslet av stikkontakten eller ved å koble ut sikringen i sikringsskapet. ■ Vent **minst 2 minutter** før du kobler vaskemaskinen til strømnettet igjen. ■ Slå på maskinen igjen. ■ Start programmet en gang til. Kontakt kundeservice hvis feilmeldingen vises på nytt.

For å koble ut feilmeldingen: Slå av vaskemaskinen med tasten ⏻.

I displayet vises en melding ved programslutt

Melding	Årsak og retting
i Rett opp vaske- maskinen	Glattingen av tøyet ved programslutt kunne ikke gjennomføres forskriftsmessig. ■ Kontroller om vaskemaskinen står loddrett, som beskrevet i kapittel "Oppstilling og tilkobling", avsnitt "Oppretting". ■ Kontroller om maksimal pumpehøyde på 1 m overskrides.
	Kontakt kundeservice hvis feilmeldingen vises på nytt. Vaskemaskinen kan brukes, men med begrensede funksjoner.
i Kontroller dosering	Det har dannet seg for mye skum under vaskingen. ■ Bruk mindre vaskemiddel neste gang og følg doseringshenvisningene på pakken.
i Hygiene info	Det har ikke blitt brukt noe vaskeprogram med en temperatur over 60 °C på lang tid. ■ For å unngå bakterie- og luktdannelse i vaskemaskinen, start programmet *Bomull 75 °C* med Miele maskinrens eller et universalvaskemiddel i pulverform.

Henvisningene vises ved programslutt og når vaskemaskinen slås på, og må bekreftes med sensortasten *OK*.

Generelle problemer med vaskemaskinen

Problem	Årsak og retting
Vaskemaskinen står ikke stille under sentrifugering.	Maskinføttene står ikke likt og er ikke låst. ■ Rett opp maskinen så den står støtt og lås maskinføttene.
Vaskemaskinen har ikke sentrifugert tøyet som den pleier, og tøyet er fortsatt vått.	Ved sluttsentrifugeringen ble det målt en stor ubalanse og sentrifugehastigheten ble automatisk redusert. ■ Legg alltid store og små plagg sammen i trommelen, for å få en bedre fordeling.
Uvanlig støy fra pumpen.	Ingen feil! Slurpelyder ved begynnelsen og slutten av utpumpingen er normalt.
Mye vaskemiddel blir liggende igjen i vaskemiddelbeholderen.	Vannets flytetrykk er ikke tilstrekkelig. ■ Rengjør silen i vanninntaket. ■ Velg ev. opsjonen *Vand Plus (Høyere vannstand)*
	Pulvervaskemidler i forbindelse med avkalkingsmidler har tendens til å klebe. ■ Rengjør vaskemiddelbeholderen, og tilsett først vaskemiddel og deretter avkalkingsmiddel i vaskemiddelbeholderen.
Tøymykneren blir ikke spylt fullstendig inn, eller det blir stående for mye vann i kammer ❀.	Sugeheverten sitter ikke riktig eller den er tett. ■ Rengjør sugeheverten, se kapittel "Rengjøring og stell", avsnitt "Rengjøring av vaskemiddelbeholderen".
Ved programslutt er det fortsatt væske i kapselen.	Det lille røret i vaskemiddelbeholderen, som kapselen festes på, er tilstoppet. ■ Rengjør røret.
	Ingen feil! Av tekniske grunner vil det være igjen en liten restmengde vann i kapselen.

Feilretting

Generelle problemer med vaskemaskinen

Problem	Årsak og retting
Det er vann i tøymyknerkammeret ved siden av kapselen.	Sensortasten *Cap* ble ikke aktivert eller den tomme kapselen ble ikke tatt ut etter siste vask. ■ Pass på at sensortasten *Cap* blir aktivert neste gang du setter inn en kapsel. ■ Ta ut kapselen og kast den etter hver vask.
	Det lille røret i vaskemiddelbeholderen, som kapselen festes på, er tilstoppet. ■ Rengjør røret.
Vaskemaskin lukter vondt.	Hygieneinfo ble ikke fulgt. Det har ikke blitt brukt noe vaskeprogram med en temperatur over 60 °C på lang tid. ■ For å unngå bakterie- og luktdannelse i vaskemaskinen, start programmet *Bomull 75 °C* med Miele maskinrens eller et universalvaskemiddel i pulverform.
	Døren og vaskemiddelbeholderen ble lukket etter vask. ■ La døren og vaskemiddelbeholderen stå litt åpen, slik at de kan tørke.
Det står et fremmed språk i displayet.	I "Innstillinger, Språk" har det blitt valgt et annet språk. ■ Innstill ønsket språk. Bruk flaggsymbolet som ledetråd.
Displayet er mørkt.	Displayet kobler seg automatisk ut for å spare energi (standby). ■ Trykk en tast. Standby avsluttes.

Ikke tilfredsstillende vaskeresultat

Problem	Årsak og retting
Tøyet blir ikke rent med flytende vaskemiddel.	Flytende vaskemidler inneholder ikke blekemidler. Flekker av frukt, kaffe eller te blir ikke fjernet. ■ Bruk pulvervaskemiddel med blekemidddel. ■ Bruk en tilsvarende kapsel eller fyll flekkfjerner i kammer ⌊II⌋. ■ Hell aldri flytende vaskemiddel og flekkfjerner sammen i vaskemiddelbeholderen.
Det er grå elastiske partikler på tøyet etter vask.	For lite vaskemiddel. Tøyet har vært sterkt tilsølt med fett (oljer, salver). ■ Tilsett mer vaskemiddel til slikt tøy eller bruk flytende vaskemiddel. ■ Før det neste vaskeprogrammet, start programmet *Maskinrens* med Miele Maskinrens eller et universalvaskemiddel i pulverform.
På mørkt tøy er det hvite, vaskemiddellignende partikler etter vask.	Vaskemiddelet inneholder bestanddeler (zeolitter) for vannavkalking som ikke løses opp i vann. De har satt seg fast på tøyet. ■ Prøv å fjerne partiklene med en børste når tøyet er tørt. ■ Vask mørkt tøy med et flytende vaskemiddel heretter. Slike vaskemidler inneholder ingen zeolitter. ■ Bruk programmet *Mørkt/Denim*.

Feilretting

Døren lar seg ikke åpne

Problem	Årsak og retting
Døren kan ikke åpnes under vask.	Trommelen er låst under vask. ■ Trykk tasten *Start*/*Stop*. ■ Velg *Avbryte* eller *Legge inn mer tøy* med sensortasten ∨. Døren låses opp og du kan åpne den.
	Det er vann i trommelen, og vaskemaskinen kan ikke pumpe det ut. ■ Rengjør lofilter og avløpspumpe som beskrevet i avsnittet "Åpning av døren ved tilstoppet avløp og/eller strømbrudd".
	Vannstanden i trommelen er for høy. ■ Avbryt programmet. Vaskemaskinen pumper ut vannet.
Etter at programmet er avbrutt, står følgende i displayet: Komfortkjøling	Som beskyttelse mot skålding, kan ikke maskindøren åpnes hvis temperaturen på vaskevannet er over 55 °C. ■ Vent til temperaturen i trommelen har sunket og visningen i displayet har slukket.
I displayet vises: ⚠ Kundeservice ✆ Døråpner	Dørlåsen er blokkert. ■ Kontakt kundeservice.

Åpning av døren ved tilstoppet avløp og/eller strømbrudd

■ Slå av maskinen.

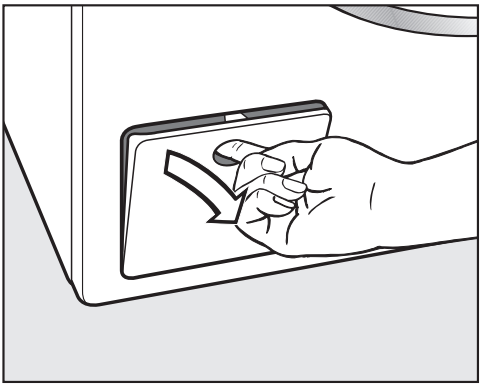

■ Åpne dekselet til avløpspumpen.

Tilstoppet avløp

Hvis avløpet er tilstoppet, kan det være en større mengde vann i maskinen.

⚠ Hvis det nettopp har vært vasket ved høye temperaturer, er det fare for skålding!
Vær forsiktig ved uttømming av vaskevannet.

Tømmeprosess

Ikke skru ut lofilteret.

■ Sett en beholder under dekselet til lofilteret, f.eks. en universalpanne/langpanne.

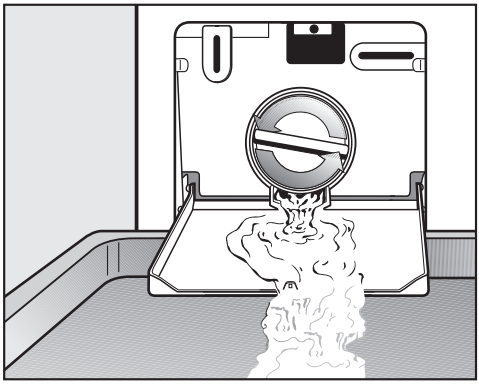

■ Skru lofilteret langsomt opp til vannet renner ut.

■ Skru lofilteret til igjen for å stanse vannet som renner ut.

Når det ikke renner ut mer vann:

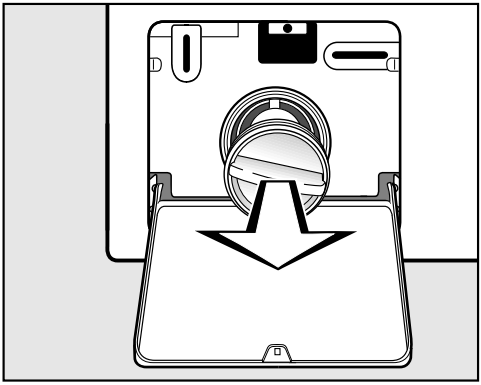

■ Skru lofilteret helt ut.

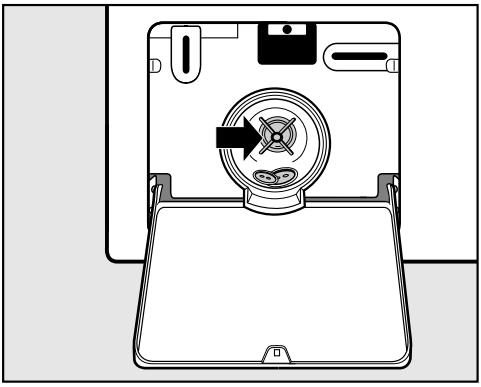

- Rengjør lofilteret grundig.
- Prøv om pumpepropellen kan dreies lett, fjern eventuelle fremmedlegemer (knapper, mynter osv.) og rengjør innerrommet.
- Sett lofilteret inn igjen og skru det godt fast.

⚠ Hvis lofilteret ikke blir satt inn igjen og skrudd fast, renner det vann ut av vaskemaskinen.

Åpne døren

⚠ Vær sikker på at trommelen står stille før du tar ut tøyet. Hvis du stikker hånden inn i en trommel som går rundt, er det betydelig fare for skade.

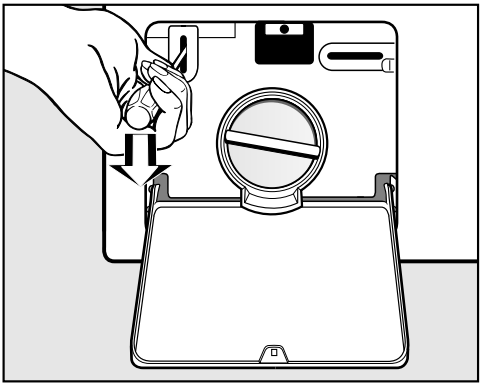

- Åpne dørlåsen ved hjelp av en skrutrekker.
- Åpne døren.

Reparasjoner

Hvis det oppstår feil som du ikke kan rette på selv, kontakt:

– Miele-forhandleren eller

– Mieles serviceavdeling

Telefonnummeret til Miele finner du på baksiden av denne bruksanvisningen.

Serviceavdelingen trenger vaskemaskinens modell og nummer. Begge opplysningene finner du på typeskiltet, som kan ses over dørglasset når døren er åpen.

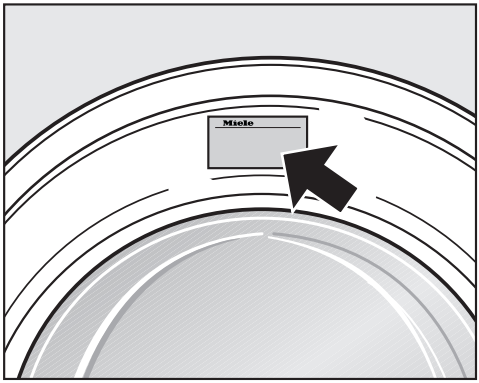

Garantitid og garantibetingelser

Garantitiden for vaskemaskinen er 2 år.

Nærmere opplysninger om garantibetingelsene finner du i garantiheftet.

Ekstrautstyr

Ekstrautstyr til denne vaskemaskinen kan kjøpes hos Miele-forhandleren eller i Mieles deleavdeling.

Oppstilling og tilkobling

Front

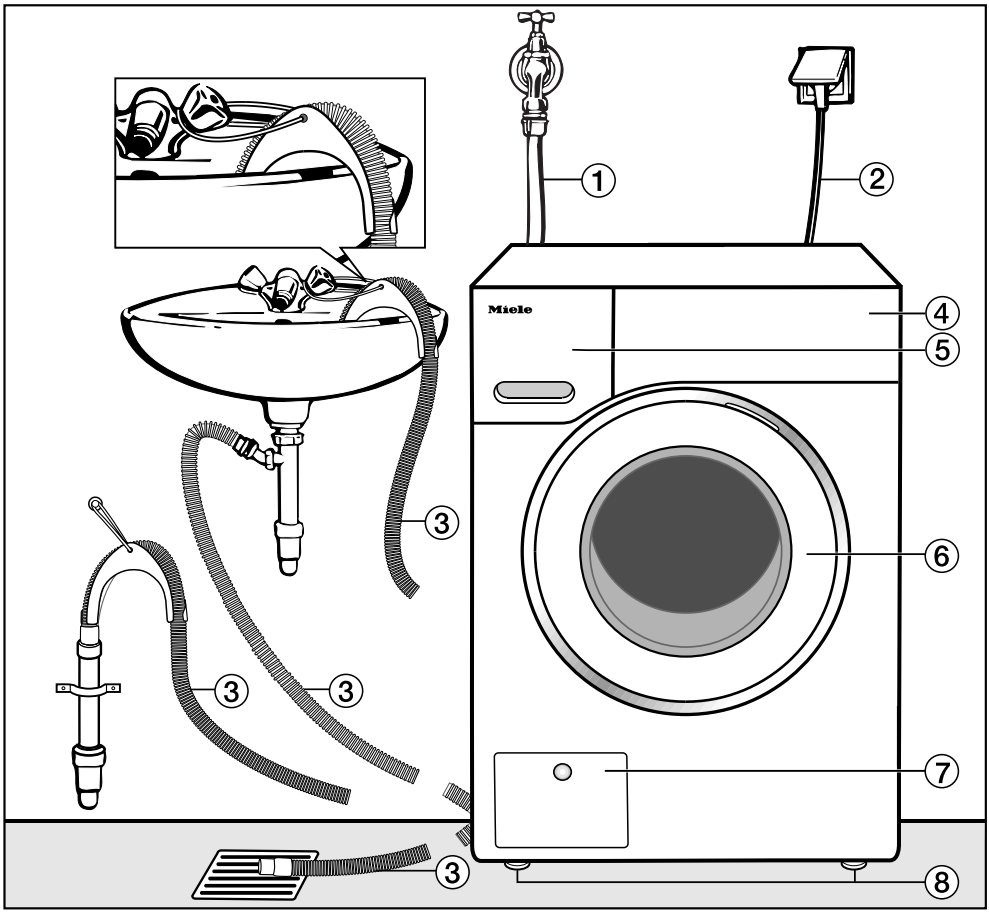

① Inntaksslange (trykkfast inntil 7.000 kPa)

② Elektrotilkobling

③ Avløpsslange (med dreibar og avtagbar U-bøy) med mulighetene for vannavløpsføring

④ Betjeningspanel

⑤ Vaskemiddelbeholder

⑥ Dør

⑦ Deksel for lofilter, avløpspumpe og nødåpner

⑧ Fire høydejusterbare føtter

Bakside

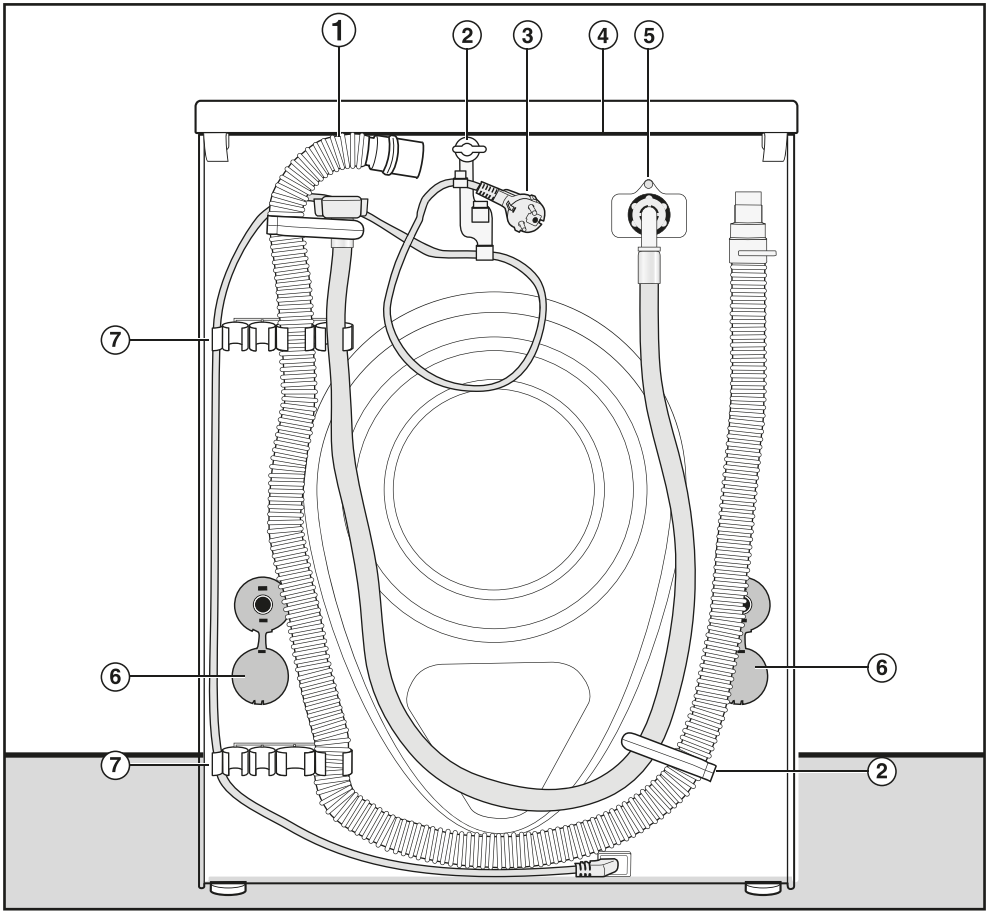

① Avløpsslange

② Transportholder for inntaks- og avløpsslange

③ Elektrotilkobling

④ Dekselfremspring med gripemuligheter for transport

⑤ Inntaksslange (trykkfast inntil 7.000 kPa)

⑥ Dreiesikring med transportstenger

⑦ Transportholder for inntaks- og avløpsslange og holder for transportstenger som er tatt av

Underlaget

Et betonggulv egner seg best som underlag. Det vibrerer sjelden under sentrifugering - i motsetning til tregulv eller gulv med "myke" egenskaper.

Vær oppmerksom på dette:

- Still maskinen loddrett og støtt.
- Ikke still maskinen på myke gulvbelegg, ellers vil maskinen vibrerer under sentrifugering.

Ved oppstilling på tregulv:

- Sett maskinen på en plate av kryssfiner (minst 59x52x3 cm). Platen bør skrus fast til flest mulig gulvbjelker, ikke bare til gulvplankene.

Tips: Sett helst maskinen i et hjørne av rommet. Der er gulvet mest stabilt.

⚠ Det er fare for at vaskemaskinen kan falle ned fra sokkelen.
Ved oppstilling på en sokkel som finnes på stedet (av betong eller mur) må maskinen sikres ved hjelp av en festebøyle (MTS gulvfeste) (kan kjøpes hos en Miele-forhandler eller hos Mieles kundeservice). Ellers er det fare for at maskinen faller ned fra sokkelen under sentrifugering.

Bære vaskemaskinen til oppstillingsstedet

⚠ Det bakre festet på dekselet kan bli sprøtt pga. ytre omstendigheter. Dekselet kan rives løs ved bæring. Kontroller at dekselfremspringet sitter godt før bæring.

- Vaskemaskinen må bæres i de fremre maskinføttene og det bakre dekselfremspringet.

Fjerning av transportsikringen

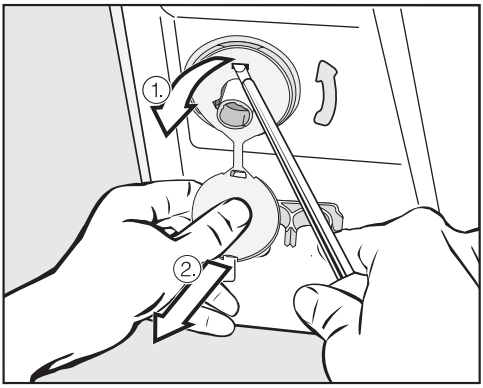

- Ta av venstre og høyre dreiesikring.

1. Trekk i pluggen som er festet på dreiesikringen og
2. løsne den øvre og nedre festehaken med en skrutrekker.

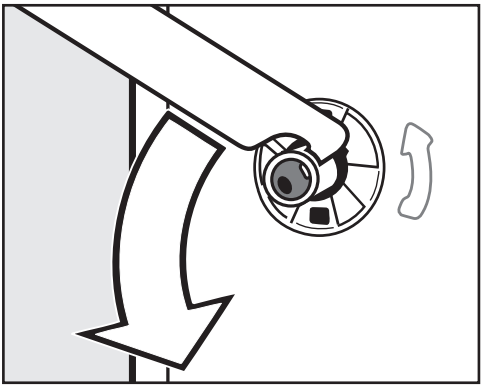

■ Drei venstre transportstang 90° med den vedlagte skrunøkkelen og

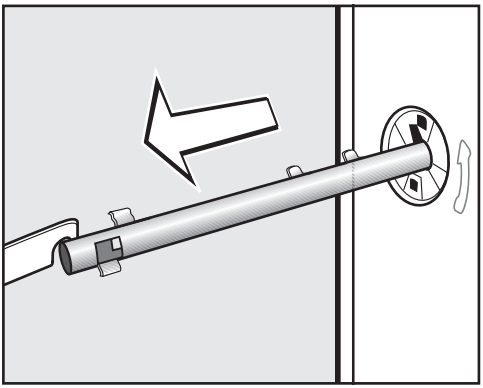

■ trekk ut transportstangen.

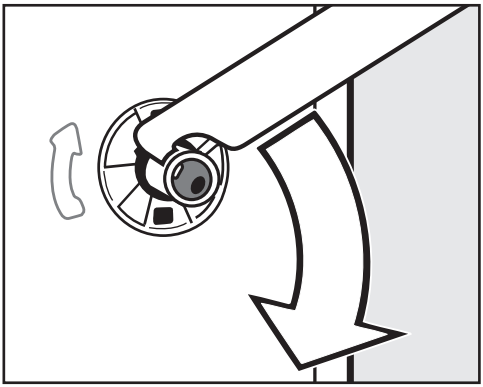

■ Drei høyre transportstang 90° og

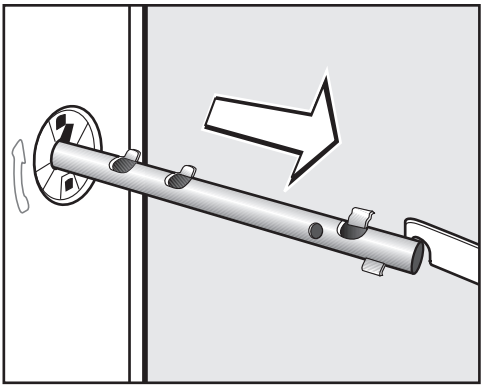

■ trekk ut transportstangen.

⚠ Tett hullene etter transportstengene! Hvis hullene ikke er tettet, er det fare for skade.

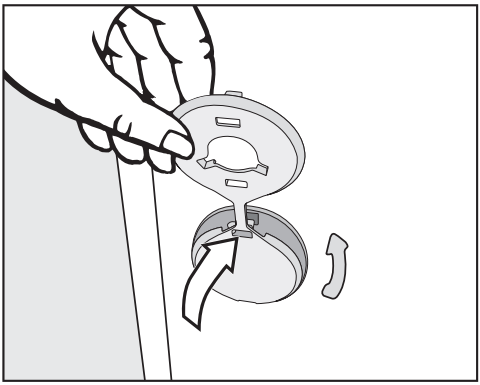

■ Tett hullene med pluggene.

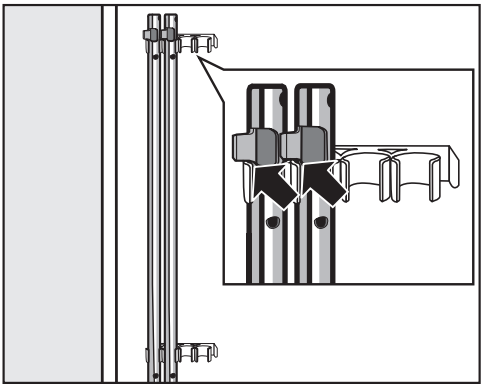

■ Fest transportstengene på baksiden av vaskemaskinen. Pass på at den øvre festehaken ligger over holderen.

⚠ Maskinen må ikke transporteres uten transportsikring. Ta vare på transportsikringen. Den må monteres igjen før transport av maskinen (f.eks. ved flytting).

Montering av transportsikringen

Montering av transportsikringen foretas i motsatt rekkefølge.

Oppretting

Maskinen må stå loddrett og likt på alle fire føttene for at den skal virke problemfritt.

Hvis maskinen ikke stilles opp forskriftsmessig, øker vann- og energiforbruket, og maskinen kan flytte seg.

Utskruing og låsing av føttene

Maskinen justeres med de fire skruføttene. Ved levering er alle føttene skrudd inn.

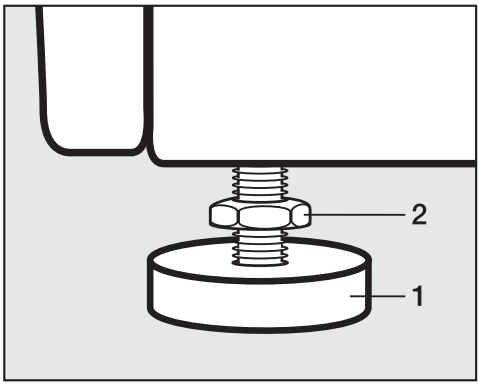

- Løsne låsemutteren **2** mot høyre med den vedlagte skrunøkkelen. Skru ut låsemutteren **2** sammen med foten **1**.

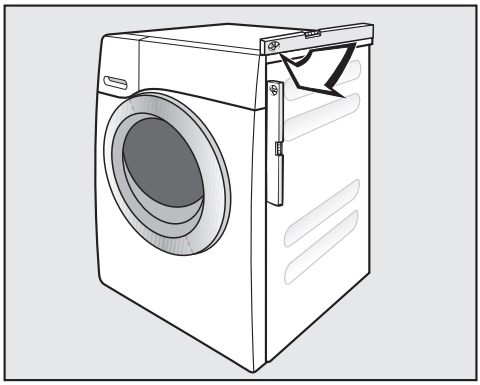

- Kontroller med vater om maskinen står loddrett.
- Hold foten **1** fast med en vannpumpetang. Skru fast låsemutteren **2** igjen med skrunøkkelen mot kabinettet.

⚠ Alle fire låsemutterne må være skrudd fast mot kabinettet. Kontroller også de føttene som ikke ble skrudd ut under justeringen. Ellers er det fare for at maskinen flytter seg.

Oppstilling under benkeplate

⚠ Vaskemaskinens topplate må ikke demonteres.

Denne vaskemaskinen kan skyves komplett (med topplate) innunder en benkeplate, dersom benkeplaten har tilstrekkelig høyde.

Vask-tørk-søyle

Vaskemaskinen kan settes sammen med en Miele tørketrommel til en vask-tørk-søyle. Til dette behøves en mellomsats* (WTV).

Deler merket med * kan leveres av en Miele-forhandler eller Mieles deleavdeling.

Vær oppmerksom på dette:

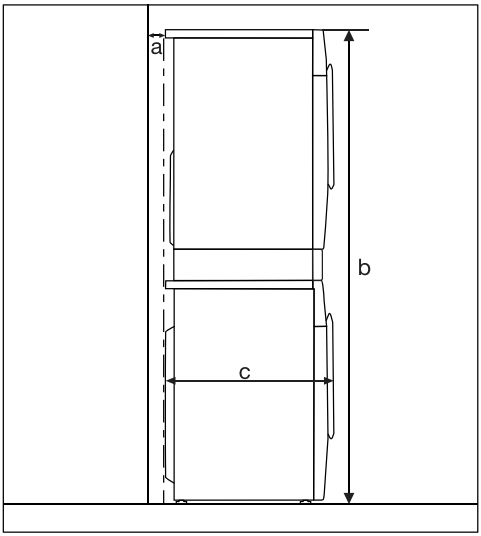

a = minst 2 cm

b = WTV enkel: 172 cm
WTV med skuff: 181 cm

c = 65 cm

Vannsikringssystemet

Miele vannsikringssystem sikrer en omfattende beskyttelse mot vannskader på grunn av vaskemaskinen.

Systemet består hovedsakelig av følgende bestanddeler:

– inntaksslangen

– elektronikken og avløps- og overløpssikringen

– avløpsslangen

Inntaksslangen

– Beskyttelse mot at slangen sprekker.

  Inntaksslangen tåler et trykk på over 7.000 kPa.

Elektronikken og kabinettet

– Bunnpannen
  Vann som renner ut gjennom utettheter i vaskemaskinen, blir samlet opp i bunnpannen. Ved hjelp av en flottørbryter blir vanninntaksventilene koblet ut. Videre vanntilførsel er sperret, vannet i vaskebeholderen blir pumpet ut.

– Overløpssikringen
  Den forhindrer overløp fra vaskemaskinen på grunn av ukontrollert vanninntak. Stiger vannstanden over et bestemt nivå, blir avløpspumpen koblet inn og vannet pumpet ut kontrollert.

Avløpsslangen

Avløpsslangen er sikret med et ventilasjonssystem som forhindrer at maskinen blir sugd tom.

Vanninntak

Vaskemaskinen er bygget etter gyldige DIN-normer, og kan derfor kobles til drikkevannsledningen uten tilbakeslagsventil.

Flytetrykket må være minst 100 kPa og maks. 1.000 kPa overtrykk. Hvis det er høyere enn 1.000 kPa overtrykk, må det monteres en reduksjonsventil.

For tilkobling trengs en vannkran med ¾"-forskruning. Hvis det ikke finnes vannkran, må maskinen kobles til vannledningen av en autorisert installatør.

⚠ Forskruningen står under trykk. Kontroller derfor om tilkoblingen er tett ved å åpne vannkranen langsomt. Korriger eventuelt pakningen og forskruningen.

Vaskemaskinen er ikke egnet for tilkobling til varmtvann.

Vedlikehold

Ved en eventuell utskiftning, skal det kun brukes en original slange fra Miele som tåler et trykk på over 7.000 kPa.

De to silene - en i den frie enden på inntaksslangen og en i tilkoblingsstussen på vanninntaksventilen - må ikke fjernes. De beskytter vanninntaksventilen.

Tilbehør - slangeforlengelse

Som tilbehør kan slanger på 2,5 eller 4,0 m kjøpes hos en Miele-forhandler eller i Mieles deleavdeling.

Vannavløp

Vaskevannet pumpes ut ved hjelp av en avløpspumpe med en løftehøyde på 1 m. For at vannavløpet ikke skal hindres, må avløpsslangen legges uten knekk. Den vedlagte U-bøyen kan hektes på slangeenden.
Hvis nødvendig, kan slangen forlenges med inntil 5 m. Tilbehør kan kjøpes hos en Miele-forhandler eller hos Mieles delelager.

For avløpshøyder over 1 m (inntil maks. 1,8 m løftehøyde) kan ekstra avløpspumpe kjøpes hos en Miele-forhandler eller hos Mieles delelager.
Hvis nødvendig, kan slangen forlenges med inntil 2,5 m. Tilbehør kan kjøpes hos en Miele-forhandler eller hos Mieles delelager.

Muligheter for vannavløp:

1. Slangen henges på en vask- eller utslagsvask:

   Vær oppmerksom på dette:

   – Sikre slangen så den ikke glir ned!

   – Hvis vannet pumpes ut i en vask, må det renne unna raskt nok. Ellers kan vannet renne over, eller en del av det utpumpede vannet kan suges tilbake til maskinen.

2. Tilkobling til et kunststoff-avløpsrør med gummimuffe (vannlås ikke absolutt påkrevet).

3. Avløp til sluk i gulvet.

4. Tilkobling til en vask med kunststoffnippel.

Vær oppmerksom på dette:

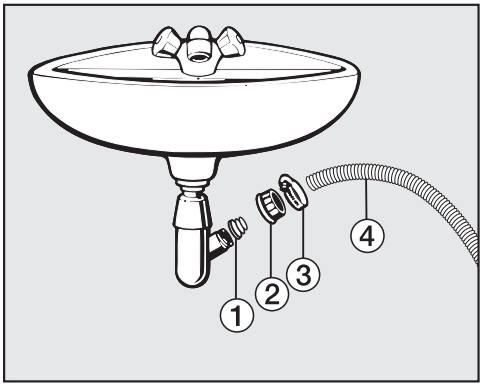

① Adapter

② Koblingsmutter for vannlås

③ Slangeklemme

④ Slangeende

- Monter adapteren ① med koblingsmutteren ② på vannlåsen.
- Stikk slangeenden ④ på adapteren ①.
- Skru slangeklemmen ③ godt til med en skrutrekker rett bak koblingsmutteren.

Elektrotilkobling

Vaskemaskinen leveres ferdig med tilkoblingskabel og støpsel for tilkobling til jordet stikkontakt.

⚠ Støpselet må være lett tilgjengelig etter at vaskemaskinen er satt opp. Av sikkerhetsgrunner må det ikke brukes skjøtekabler eller flerveis-stikkontakter, slik at en mulig farekilde (f.eks. brannfare pga. overoppheting) unngås.

En skadet tilkoblingsledning må bare skiftes ut med en spesiell tilkoblingsledning av samme type (kan kjøpes i Mieles deleavdeling). Av sikkerhetsgrunner skal ledningen bare skiftes ut av en kvalifisert fagmann eller av Mieles kundeservice.

Tilkoblingsverdi og sikring: se typeskiltet. Kontroller at opplysningene på typeskiltet stemmer med dataene for elektronettet.

Høyde	850 mm
Bredde	596 mm
Dybde	643 mm
Dybde med åpen dør	1077 mm
Høyde for innbygging	850 mm
Bredde for innbygging	600 mm
Vekt	ca. 96 kg
Kapasitet	8 kg tørt tøy
Tilkoblingsspenning	Se typeskiltet
Tilkoblingsverdi	Se typeskiltet
Sikring	Se typeskiltet
Forbruksdata	Se kapittel Forbruksdata
Vanntrykk min.	100 kPa
Vanntrykk maks.	1 000 kPa
Lengde inntaksslange	1,60 m
Lengde avløpsslange	1,50 m
Lengde tilkoblingskabel	2,00 m
Pumpehøyde maks.	1,00 m
Pumpelengde maks.	5,00 m
LED Light Emitting Diode	Klasse 1
Godkjenninger	Se typeskiltet

Tekniske data

Datablad for husholdningsvaskemaskiner

Etter delegert forordning (EU) nr. 1061/2010

MIELE	
Modellnavn / -kjennetegn	WMC 120 WCS
Nominell kapasitet[1]	8,0 kg
Energiklasse	
A +++(høyeste effektivitet) til D (laveste effektivitet)	A+++
Årlig energiforbruk (AE_c)[2]	176 kWh/år
Energiforbruk i standardprogrammet "Bomull 60 °C" (full maskin)	0,92 kWh
Energiforbruk i standardprogrammet "Bomull 60 °C" (halv maskin)	0,80 kWh
Energiforbruk i standardprogrammet "Bomull 40 °C" (halv maskin)	0,60 kWh
Vektet effektforbruk i avslått tilstand (P_o)	0,10 W
Vektet effektforbruk i standby/ventetilstand (P_l)	3,00 W
Vektet årlig vannforbruk (AW_c)[3]	9.900 Liter/år
Sentrifugeringsklasse	
A (høyeste effektivitet) til G (laveste effektivitet)	A
Maksimal sentrifugehastighet[4]	1.600 1/min
Restfuktighet[4]	44 %
Standardprogram, som informasjonen på etiketten og databladet er basert på[5]	Bomull 60/40 med pil
Programtid for standardprogrammet	
"Bomull 60 °C" (full maskin)	179 min
"Bomull 60 °C" (halv maskin)	179 min
"Bomull 40 °C" (halv maskin)	179 min
Standby/ventetilstandens varighet (T_l)[6]	15 min
Lydnivå	
Vasking[7]	48 dB(A) re 1 pW
Sentrifugering[7]	73 dB(A) re 1 pW
Innbyggingsmaskin	-
Dette produktet frigjør ingen sølvioner under vaskeprosessen.	

- Ja, finnes

1 I kg bomull for standardprogrammet „Bomull 60 °C“ eller standardprogrammet „Bomull 40 °C“, begge ved full maskin, hvor den laveste av de to verdiene er avgjørende.

2 Basert på 220 standard vaskesykluser for bomullsprogrammene 60 °C og 40 °C ved full og halv maskin, og forbruket til funksjonene med lavt effektforbruk. Det faktiske energiforbruket er avhengig av hvordan maskinen brukes.

[3] Basert på 220 standard vaskesykluser for bomullsprogrammene 60 °C og 40 °C ved full og halv maskin. Det faktiske energiforbruket er avhengig av hvordan maskinen brukes.

[4] For standardprogrammet „Bomull 60 °C“ ved full maskin eller standardprogrammet „Bomull 40 °C“ ved halv maskin, hvor den laveste av de to verdiene er avgjørende, samt restfuktighet i standardprogrammet „Bomull 60 °C“ ved full maskin eller standardprogrammet „Bomull 40 °C“ ved halv maskin, hvor den høyeste verdien er avgjørende.

[5] Disse programmene er egnet for vask av normalt skittent bomullstøy og er de mest energieffektive når det gjelder det kombinerte energi- og vannforbruket.

[6] Dersom husholdingsvaskmaskinen er utstyrt med effektstyringssystem

[7] standardprogrammet „Bomull 60 °C“ ved full maskin

Forbruksdata

		Tøymengde kg	Energi kWh	Vann Liter	Programtid t:min	Restfuktighet %
Bomull	90 °C	8,0	2,30	58	2:29	50
	60 °C	8,0	1,35	58	2:29	50
	60 °C	4,0	1,15	49	2:19	50
	60°C*	8,0	0,92	48	2:59	44
	60°C*	4,0	0,80	46	2:59	44
	40 °C	8,0	1,10	54	2:39	50
	40°C*	4,0	0,60	39	2:59	44
	20 °C	8,0	0,42	54	2:39	46
Lettstelt	30 °C	4,0	0,50	52	1:59	30
Finvask	30 °C	3,0	0,40	40	1:09	–
Ull	30 °C	2,0	0,23	35	0:38	–
Ull	40 °C	3,5	0,34	30	0:20	–
Skjorter[2)]	60 °C	2,0	0,77	40	1:31	–

1) Opsjonen Kort er aktivert

2) Opsjonen Strykeklart er deaktivert

Henvisninger for sammenligningstester:

*Testprogram iht. EN 60456 og energimerking iht. EUs direktiv 1061/2010.

Forbruksdataene kan avvike fra de oppgitte verdiene – avhengig av vanntrykk, vannets hardhet, temperatur på inntaksvannet, romtemperatur, tøytype, tøymengde, variasjoner i nettspenningen samt valgte opsjoner.

Med innstillingene kan du tilpasse vaskemaskinens elektronikk til ulike behov.

Innstillingene kan endres til enhver tid.

Åpne innstillingene

Forutsetning:

– Vaskemaskinen er slått på.

– Displayet befinner seg i basisvisningen.

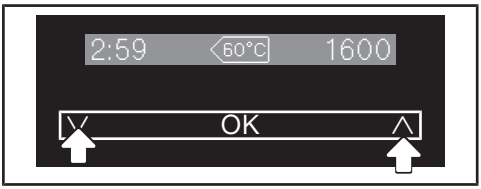

■ Berør sensortastene ∨ og ∧ samtidig.

Nå befinner du deg i innstillingene.

Bearbeide innstilling

■ Ved berøring av sensortasten ∨ vises forskjellige valgmuligheter for innstillingen.

Den innstillingen som er valgt er merket med en hake ✓.

■ Når ønsket valg vises i displayet, berør sensortasten *OK*, for å aktivere denne.

Avslutte innstilling

■ Berør sensortastene ∨ og ∧ samtidig eller gå til listepunktet Tilbake ⮌ og bekreft dette med sensortasten *OK*

Språk ⚑

Displayet kan vise forskjellige språk.

Flagget ⚑ bak ordet *Språk* kan brukes som ledetråd, dersom du har innstilt et språk du ikke forstår.

Det valgte språket blir lagret.

Skittenhetsgrad

Du kan lese av hvilken skittenhetsgrad som er forhåndsinnstilt, eller du kan koble spørsmålet om skittenhetsgrad inn og ut.

Valg

– Forhåndsinnstilling
  Du kan velge mellom Lite skittent, Normalt skittent og Veldig skittent.
  Fabrikkinnstilling: Normalt skittent.
– Avlesning (spørsmål om skittenhetsgrad)
  Du kan velge om dette skal være på eller av.
  Fabrikkinnstilling: Av

Lydstyrke varselsignal

Lydstyrken på varselsignalet kan innstilles i syv forskjellige trinn.

Trinnene vises ved hjelp av et stolpediagram. Det nederste trinnet betyr at varselsignalet er koblet ut.

Tastetone

Berøringen av en sensortast eller betjening av tastene blir bekreftet med et akustisk signal.

Lydstyrken på tastetonene kan stilles i syv forskjellige trinn.

Trinnene vises ved hjelp av et stolpediagram. Det nederste trinnet betyr at tastetonen er koblet ut.

Ved levering er tastetonen stilt inn på middels styrke.

Pin-kode

Pin-koden beskytter vaskemaskinen mot bruk av fremmede.

Valg

– Aktivere
  Koden er 125 og kan aktiveres.
  Når pin-koden er aktivert, må koden legges inn etter at du har slått på vaskemaskinen, slik at vaskemaskinen kan betjenes.
– Deaktivere
  Dersom vaskemaskinen skal betjenes uten at pin-koden må legges inn. Vises bare dersom pin-koden har vært aktivert på forhånd.
– Endre
  Du kan legge inn en vilkårlig kode.

OBS! Noter deg den nye pin-koden. Hvis du glemmer den, er det kun Miele kundeservice som kan låse opp maskinen.

Temperaturenhet

Du kan velge om temperaturen skal vises i °C/Celsius eller i °F/Fahrenheit.

Ved levering er °C/Celsius innstilt.

Display-lysstyrke

Lysstyrken i displayet kan innstilles i syv forskjellige trinn.

Lysstyrken blir innstilt omgående ved valg av de forskjellige trinnene.

Mørkt display og taster

Displayet blir mørkt, og tasten *Start*/*Stop* blinker langsomt, for å spare energi.

Valg

– På
  Displayet blir mørkt etter 10 minutter.
– På (ikke i pr.forløp)
  Displayet er innkoblet under programforløpet, men blir mørkt 10 minutter etter programslutt.
– Av
  Displayet er innkoblet.

Fra fabrikken er "På (ikke i pr.forløp)" innstilt.

Utkobling av vaskemaskinen

Vaskemaskinen slås automatisk av. Dette skjer etter programslutt/antikrøllfasen eller etter at maskinen er slått på, men det ikke er foretatt ytterligere betjening.

Valg

– 15 minutter (fabrikkinnstilling)
  Vaskemaskinen slås av etter 15 minutter.
– 20 minutter
  Vaskemaskinen slås av etter 20 minutter.
– 30 minutter
  Vaskemaskinen slås av etter 30 minutter.

Visning av maksimal tøymengde

Etter at du har valgt et program, vises maksimal tøymengde en kort stund i displayet. Dette kan du koble ut.

Du kan velge om maksimal tøymengde skal vises eller ikke.

På fabrikken er *Visning av maks. tøymengde* koblet inn.

Visning av programnavn

Navnet på det valgte vaskeprogrammet vises kort i displayet.

Du kan velge om navnet på vaskeprogrammet skal vises eller ikke.

Ved levering er *Visning av programnavn* utkoblet.

Memory

Vaskemaskinen lagrer de innstillingene som sist ble valgt for et vaskeprogram (temperatur, sentrifugehastighet og noen opsjoner) etter programstart.

Ved nytt valg av vaskeprogram viser vaskemaskinen de lagrede innstillingene.

Memory-funksjonen er utkoblet ved levering.

Forvasktid Bomull

Hvis du har spesielle krav til forvasken, kan du forlenge denne grunninnstillingen på 25 minutter.

Valg

– Ingen (fabrikkinnstilling)
  Forvasktiden er 25 minutter.
– +6 min
  Forvasktiden blir 31 minutter.
– +9 min.
  Forvasktiden blir 34 minutter.
– +12 min
  Forvasktiden blir 37 minutter.

Bløtleggingstid

Du kan innstille en bløtleggingstid mellom 30 minutter og 5 timer.

Du kan velge tiden i 30-minutters skritt. Ved valg av opsjonen *Bløtlegging* gjennomføres den valgte tiden.

Skånegang

Ved aktivert Skånegang blir trommelbevegelsen redusert. Dermed kan lite skitne tekstiler vaskes skånsomt.

Skånegangen kan aktiveres for programmene *Bomull* og *Strygelet* (Lettstelt).

Ved levering er skånegangen utkoblet.

Temperatursenking

På steder som ligger høyt over havet, har vannet et lavere kokepunkt. Miele anbefaler å koble inn temperatursenkingen på steder som ligger høyere enn 2000 m.o.h, for å unngå at "vannet koker". Den maksimale temperaturen reduseres til 80 °C, også dersom en høyere temperatur blir valgt.

Ved levering er temperatursenkingen utkoblet.

Vand Plus (Høyere vannstand)

Du kan øke vannmengden i vaskeprogrammene.

Valg:

– Høyere vannstand
  Økning av vannstanden (mer vann) ved vask og skylling.
– Ekstra skylling
  Det blir satt inn en ekstra skylling.
– Ek.vann+ek.skyll.(ekstra vann og ekstra skylling)
  Økt vannstand i vasken og i skyllingen og en ekstra skylling.

Nivå Høyere vannstand

Nivået på vannstanden kan økes i fire trinn ved aktivering av opsjonen Høyere vannstand.

Trinn:

– Normal (fabrikkinnstilling)
– Pluss ◊
– Pluss ◊◊
– Pluss ◊◊◊

Maksimalt skyllenivå

Vannstanden ved skylling kan alltid innstilles på den maksimale verdien.

Denne funksjonen er viktig for allergikere, for å oppnå et svært godt skylleresultat. Vannforbruket øker.

Ved levering er funksjonen utkoblet.

Vannavkjøling

Ved slutten av hovedvasken renner det ekstra vann inn i trommelen, for å avkjøle vaskevannet.

Vannavkjølingen følger ved valg av programmet Bomull, med en temperatur på 70 °C og høyere.

Vannavkjølingen bør aktiveres:

– når avløpsslangen henges i en vaskekum eller utslagsvask, for å forebygge fare for skålding.
– for bygninger der avløpsrørene ikke er i samsvar med DIN 1986.

Vannavkjølingen er utkoblet når maskinen leveres.

Lavt vanntrykk

Ved et vanntrykk under 100 kPa (1 bar) avbryter vaskemaskinen programmet med feilmeldingen Vanninntak Se 📖.

Hvis vanntrykket på oppstillingsstedet ikke kan økes, forhindrer den aktiverte funksjonen at programmet avbrytes.

I fabrikkinnstillingen er *Lavt vanntrykk* utkoblet.

Antikrøll

Antikrøll reduserer krølldannelsen etter programslutt.

Trommelen fortsetter å bevege seg inntil 30 minutter etter programslutt. Døren kan åpnes hele tiden.

Ved levering er Antikrøll koblet inn.

Ekstrautstyr

Til denne vaskemaskinen får du kjøpt vaskemidler, tøypleiemidler, additiver og maskinpleiemidler. Alle produktene er spesielt tilpasset Miele vaskemaskiner.

Disse og flere andre interessante produkter kan du kjøpe i Mieles nettbutikk på www.mieleshop.no. De kan også kjøpes i Mieles deleavdeling og hos forhandlere.

Vaskemiddel

UltraWhite

– Universalvaskemiddel i pulverform
– For hvitt og lyst tøy, samt veldig skittent bomullstøy
– Effektiv flekkfjerning allerede ved lave temperaturer

UltraColor

– Flytende kulørtvaskemiddel
– For kulørt og sort tøy
– Beskytter fargene mot bleking
– Effektiv flekkfjerning allerede ved lave temperaturer

Finvaskemiddel for ull og fint tøy

– Flytende vaskemiddel
– Spesielt godt egnet for tøy av ull og silke
– Rengjør allerede fra 20 °C og beskytter form og farge på tøyet.

Spesialvaskemidler

Spesialvaskemidlene fås som kapsler, for bekvem enkeldosering, eller i praktiske flasker.

Outdoor

– Flytende vaskemiddel for yttertøy og funksjonsbekledning
– Vasker skånsomt og beholder fargen
– Skånsomt og pleiende for membran

Sport

– Flytende vaskemiddel for treningstøy og fleece
– Nøytraliserer ubehagelig lukt
– Tøyet beholder formen

Dun

– Flytende vaskemiddel for puter, soveposer eller tøy med dunfyll
– Bevarer dunets elastisitet
– Bevarer duntøyets pusteevne
– Forhindrer at dunet klumper seg

WoolCare

– Flytende vaskemiddel for ull og fint tøy
– Inneholder hveteprotein for skånsom pleie
– Forhindrer toving
– Beskytter fargene
– Finnes kun som kapsler

SilkCare

– Flytende vaskemiddel for silke
– Inneholder silkeprotein for skånsom pleie
– Beskytter fargene
– Finnes kun som kapsler

Tøypleiemiddel

Tøypleiemidlene fås kjøpt som kapsler, for bekvem enkeldosering, eller i praktiske flasker.

Impregneringsmiddel

– For impregnering av tekstiler av mikrofiber, f.eks. regntøy
– Bevarer tøyets pusteevne

Tøymykner

– Frisk, naturlig duft
– For mykt tøy

Additiv

Booster

– For fjerning av flekker
– For kulørt og hvitt tøy
– Fås som kapsler, for bekvem enkeldosering

Pleiemidler for maskinen

Maskinrens

– Effektiv rengjøring av vaskemaskinen
– Fjerner fett, bakterier og dermed også lukt

Avkalkingsmiddel

– Fjerner kraftige kalkavleiringer
– Mildt og skånsomt med naturlig sitronsyre

Miele AS
Nesbruveien 71
1394 NESBRU
Postboks 194
1378 NESBRU
Telefon 67 17 31 00
Telefax 67 17 31 10
Internett: www.miele.no
Foretaksnr. NO 919 157 089 MVA

Produsent:
Miele & Cie. KG
Carl-Miele-Straße 29
33332 Gütersloh
Tyskland

Miele

WMC 120

CE no-NDS M.-Nr. 10 519 080 / 02